Intel® NUC 8 Rugged
BKNUC8CCHKR
Regulatory Model: NUC8CHK

迷你電腦 迷你电脑

型號/型號:NUC8CHK

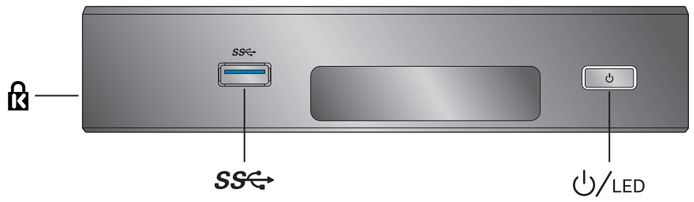

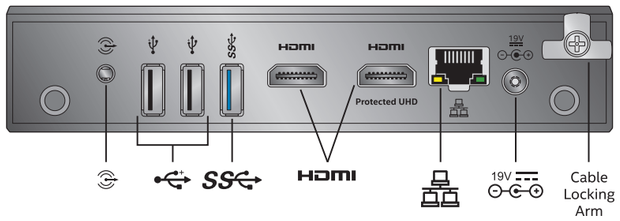

Anti-Theft Key Lock Hole
Ключалка за заключване против кражба
防盜钥匙锁孔
防竊鎖鑰鎖定孔
Rupa za lokot za zaštitu od krađe
Otvor pro zámek proti odcizení
Antityveriønøglehul til lås
Opening voor anti-diefstalslot
Vargusvastase luku ava
Varkaussuojauksen aukko
Orifice pour verrou antivol
Orifice pour verrou antivol
Diebstahlsicherung-Verriegelungsöffnung
Αντικλεπτική κλειδαρότρυπα ασφαλείας
Lopásgátló zárnyílása
Þjófavarið skráargat
Lubang Kunci Anti-Pencurian
Foro per chiave/lucchetto antifurto
盗難防止キーロックの穴
Ұрлаудан қорғауға арналған құлып тесігі
도난방지 키 잠금 구멍
Pretzādzības atslēgas bloķēšanas atvere
Apsaugos nuo vagystės užrakto anga
Tyverisikringslås
Otwór blokady antykradzieżowej
Orifício de chave antirroubo
Orifício de chave antirroubo
Orificiu pentru cheie antifurt
Отверстие замка для защиты от краж
Otvor za katanac protiv krađe
Otvor na zasúvanie kľúča proti krádeži
Odprtina za ključ s protivlomno zaščito
Orificio de cerradura con llave antirrobo
Orificio de bloqueo de llave antirrobo
Anti-Stöld nyckellåshål
Hırsızlık Önleme Anahtarı Deliği
Отвір замка для захисту від крадіжок
فتحة قفل مفتاح منع السرقة
חור למנעול נגד גניבה

USB 3.0 Port
USB 3.0 порт
USB 3.0 端口
USB 3.0 連接埠
USB 3.0 priključak
Port USB 3.0
USB 3.0-port
USB 3.0-poort
USB 3.0 port
USB 3.0 -liitäntä
Port USB 3.0
Port USB 3.0
USB 3.0-Port
Θύρα USB 3.0
USB 3.0 port
Port USB 3.0
Porta USB 3.0
USB 3.0 ポート
USB 3.0 ұясы
USB 3.0 포트
USB 3.0 ports
USB 3.0 prievadas
USB 3.0-port
Port USB 3.0
Porta USB 3.0
Port USB 3.0
Порт USB 3.0
USB 3.0 ulaz
Port USB 3.0
Vrata USB 3.0
Puerto USB 3.0
Puerto USB 3.0
USB 3.0-port
USB 3.0 Bağlantı Noktası
منفذ USB 3.0
יציאת USB 3.0

Power Button/LED
Бутон за захранване/LED
电源按钮/LED
電源按鈕/LED
Gumb za uključivanje/LED
Tlačítko napájení / kontrolka LED
Tænd/sluk-knap/LED
Aan/uitknop/led
Toitenupp/LED
Virtapainike/LED-merkkivalo
Bouton/DEL d'alimentation
Bouton d'alimentation/DEL
Netztaste/LED
Κουμπί τροφοδοσίας/LED
Bekapcsoló gomb/LED
Ræsihnappur/ljósdióða
LED/Tombol Daya
Pulsante di alimentazione/LED
電源ボタン/LED
Қуат түймесі/диоды
전원 버튼/LED
Barošanas poga/LED
Elektros mygtukas / LED
Av/på-knapp/LED
Przycisk / wskaźnik LED zasilania
Botão/LED de energia
Botão/LED de alimentação
Buton de alimentare/LED
Кнопка питания/светодиодный индикатор
Dugme za uključivanje/LED
Tlačidlo napájania/LED
Gumb za napajanje/LED
Botón/LED de encendido
Botón/LED de encendido
Strömbrytare/LED
Güç Düğmesi/LED'i
Кнопка живлення/світлодіодний індикатор
زر/مؤشر الطاقة
לחצן/נורית הפעלה

Line Out Audio
Линеен стерео изход
音频线输出
音訊輸出
Linijski izlaz za zvuk
Zvukový výstup
Line Out Audio
Audio-uitgang
Liiniväljund
Äänilähtö
Sortie de ligne audio
Sortie audio
Line-Out-Audioanschluss
Έξοδος ήχου
Audió vonalkimenet
Hljóðtengi út
Saluran Keluar Audio
Audio linea in uscita
ライン・アウト・オーディオ
Дыбыс желілік шығысы
오디오 라인 아웃
Audio izvade
Linijinė garso išvestis
Lydutgang
Wyjście liniowe audio
Saída de áudio
Saída de linha de áudio
Ieşire audio
Линейный аудиовыход
Linijski audio izlaz
Výstup zvuku
Izhod za zvok Line Out Audio
Salida de línea de audio
Audio de salida
Linjeutgång, ljud
Ses Hat Çıkışı
Лінійний аналоговий стереовихід звуку
منفذ إخراج الصوت
יציאת שמע

USB 2.0 Port
USB 2.0 端口
USB 2.0 連接埠
Порт USB 2.0
Puerto USB 2.0
Port USB 2.0
USB 2.0 Port
Porta USB 2.0
USB 2.0 ポート
USB 2.0 포트
Port USB 2.0
Porta USB 2.0
USB 2.0 порт
USB 2.0 priključak
Port USB 2.0
USB 2.0-port
USB 2.0 poort
USB 2.0 port
USB 2.0 -liitäntä
Port USB 2.0
Θύρα USB 2.0
USB 2.0 port
USB 2.0 tengi.
USB 2.0 ұясы
USB 2.0 pieslēgvieta
USB 2.0 prievadas
USB 2.0-port
Porta USB 2.0
Port USB
Port USB 2.0
Vrata USB 2.0
Puerto USB 2.0
USB 2.0-port
USB 2.0 Bağlantı Noktası
Порт USB 2.0
منفذ USB 2.0
יציאת USB 2.0

HDMI Port
HDMI порт
HDMI 端口
HDMI 連接埠
HDMI priključak
Port HDMI
HDMI-port
HDMI-poort
HDMI-port
HDMI-liitäntä
Port HDMI
Port HDMI
HDMI-Port
Θύρα HDMI
HDMI port
HDMI-gátt
Port HDMI
Porta HDMI
HDMI* ポート
HDMI ұясы
HDMI 포트
HDMI ports
HDMI prievadas
HDMI-port
Port HDMI
Porta HDMI
Porta HDMI
Port HDMI
Порт HDMI
HDMI ulaz
HDMI Port
Vrata HDMI
Puerto HDMI
Puerto HDMI
HDMI-port
HDMI Bağlantı Noktası
Роз'єм HDMI
منفذ HDMI
חיבור HDMI

Ethernet Port
Ethernet порт
以太网端口
乙太網路連接埠
Ethernet priključak
Port Ethernet
Ethernet-port
Ethernet-poort
Etherneti port
Ethernet-liitäntä
Port Ethernet
Port Ethernet
Ethernet-Port
Θύρα Ethernet
Ethernetport
Ethernet-gátt
Port Ethernet
Porta Ethernet
イーサネット・ポート
Ethernet ұясы
이더넷 포트
Ethernet ports
Eterneto prievadas
Ethernet-port
Port Ethernet
Porta Ethernet
Porta Ethernet
Port Ethernet
Порт Ethernet
Ethernet ulaz
Ethernetový port
Vrata Ethernet
Puerto Ethernet
Puerto Ethernet
Ethernetport
Ethernet Bağlantı Noktası
Порт Ethernet
منفذ Ethernet
חיבור Ethernet

Electric Power Inlet
Вход за електрозахранване
电源插口
電源插口
Priključak električnog napajanja
Přívod napájení
Indgang for elektrisk strøm
Voedingsaansluiting
Toitesisend
Virtaliitäntä
Entrée d'alimentation électrique
Entrée d'alimentation électrique
Stromeingang
Είσοδος παροχής ρεύματος
Elektromos bemenet
Rafmagnsinntak
Soket Daya
Ingresso di alimentazione
電源差込口
Электрлік қуат кірісі
전원 콘센트
Elektroapgādes ievads
Maitinimo įvadas
Elektrisk strøminntak
Gniazdo zasilania
Tomada elétrica
Tomada elétrica
Intrare alimentator
Разъем электропитания
Priključak za električno napajanje
Prívod elektrickej energie
Vhod za napajanje
Entrada de alimentación eléctrica
Entrada de alimentación eléctrica
Elektriskt anslutning in
Güç Girişi
Роз'єм живлення
منفذ طاقة كهربي
כניסת חשמל

Cable Locking Arm
Рамо за фиксиране на кабел
电源线固定臂
纜線固定鎖臂
Mehanizam za blokiranje kabela
Zajišťovací držák kabelu
Kabelklemme
Kabelvergrendelingsarm
Kaablifiksaator
Kaapelin lukitusvarsi
Bras de verrouillage de câble
Dispositif de verrouillage du câble
Kabelarretierungshalter
Βραχίονας κλειδώματος καλωδίου
Kábelrögzítő
Festiklemma straumsnúru
Lengan Pengait Kabel
Braccio di blocco dei cavi
ケーブル・ロック・アーム
Кабельді бекіткіш тұтқа
케이블 잠금 암
Kabeļa fiksators
Kabelio fiksavimo svirtis
Kabellåsearm
Ramię blokujące przewód
Fixação do cabo
Suporte de fixação do cabo
Braț de blocare cablu
Держатель кабеля
Mehanizam za blokadu kabla
Uchytenie kábla
Ročica za zaščito kabla
Abrazadera de sujeción de cables
Sujetacable
Kabellåsningsarm
Kablo Sabitleme Kolu
Фіксатор кабелю
مشبك تثبيت الكابل
זרוע נעילת כבל

1 M.2 SSD (OPTIONAL)

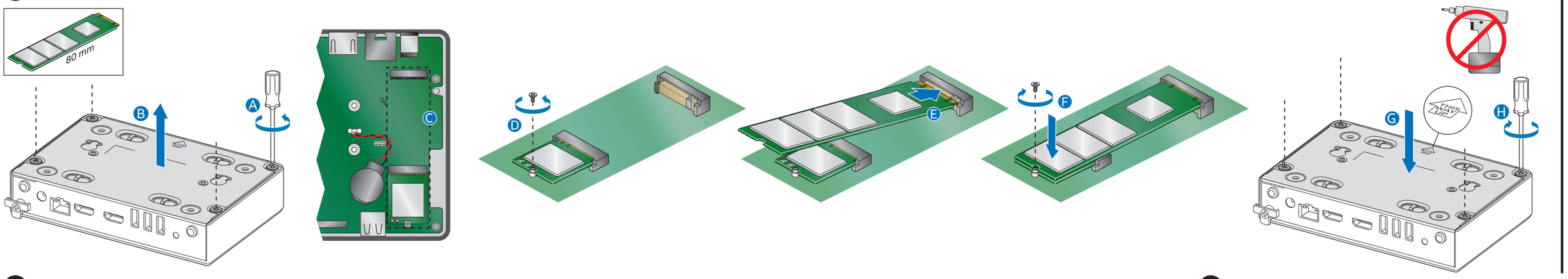

2 OPTIONAL
*Some accessories not included.

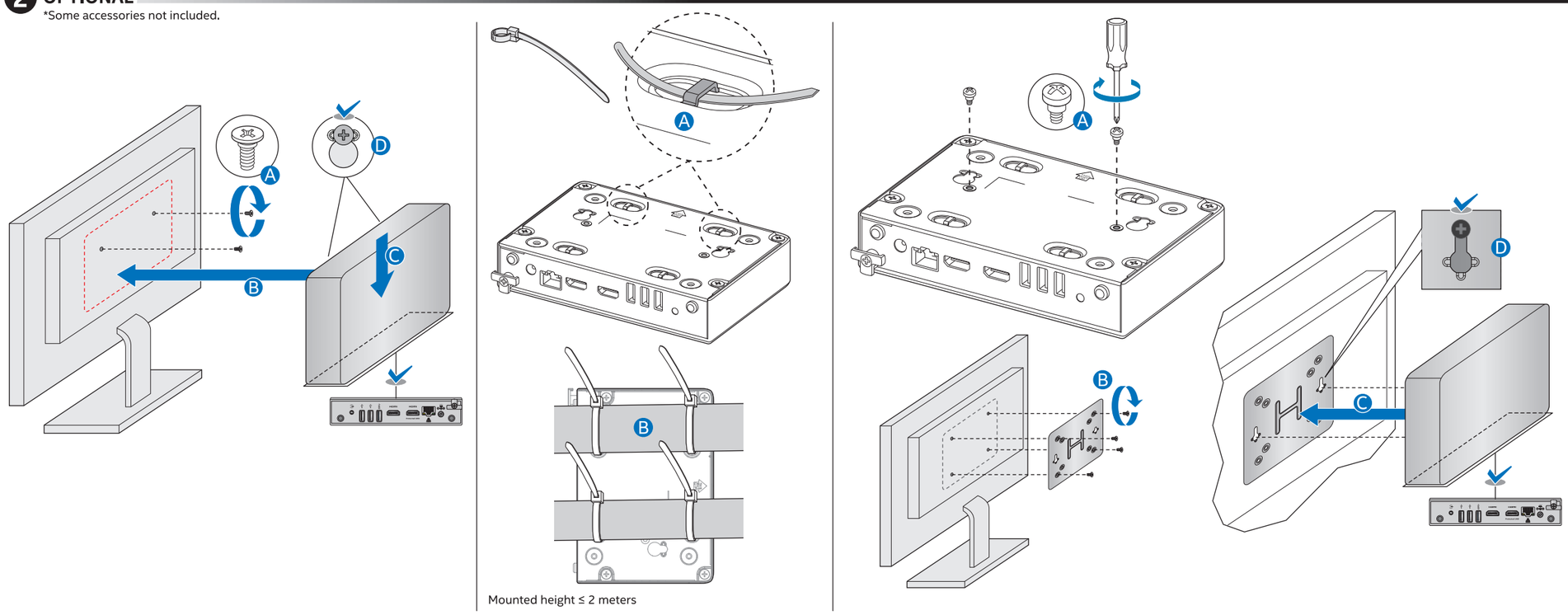

3 OPTIONAL

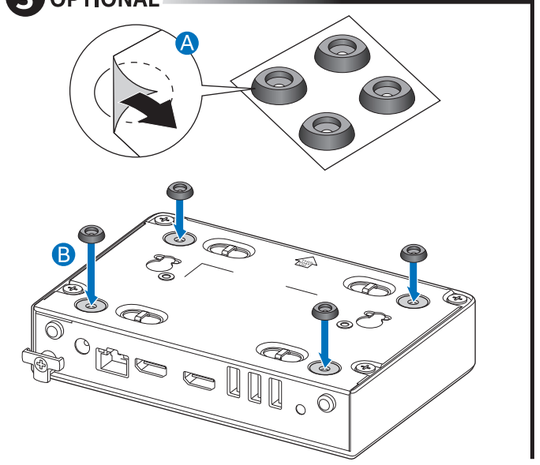

4 OPTIONAL

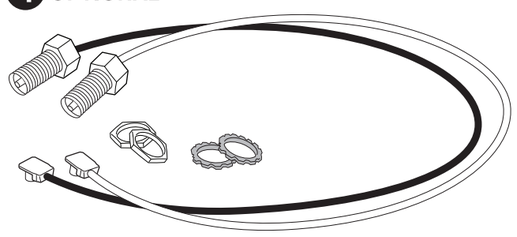

5

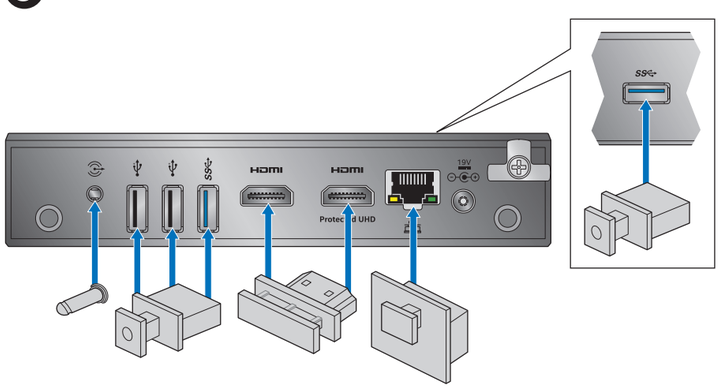

6

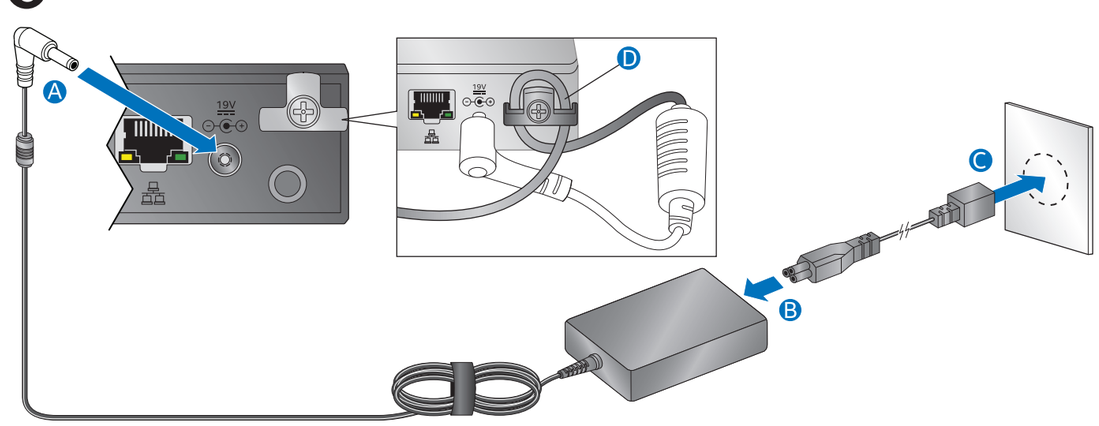

Plug				
Code	US	UK	EU	AUS/NZ
Country	United States/ Japan	United Kingdom	European Union	Australia/ New Zealand

*All power plugs may not be included in the box.

K68381-003

For a list of tested components and operating systems supported, go to the following web site: http://www.intel.com/NUCSupport
要查看经测试的组件和受支持的操作系统列表，请访问网站：http://www.intel.com/NUCSupport
若需已經測試的元件和作業系統清單，請蒞臨以下的網站：http://www.intel.com/NUCSupport
Список протестированных компонентов и поддерживаемых операционных систем можно посмотреть на сайте http://www.intel.com/NUCSupport
Para ver una lista de los componentes sometidos a prueba y sistemas operativos compatibles, visite el siguiente sitio web: http://www.intel.com/NUCSupport
Pour obtenir une liste des composants testés et des systèmes d'exploitation pris en charge, consultez le site Web suivant : http://www.intel.com/NUCSupport
Eine Liste der getesteten Komponenten und unterstützten Betriebssysteme finden Sie auf der folgenden Website: http://www.intel.com/NUCSupport
Per un elenco dei componenti testati e dei sistemi operativi supportati, visitare il sito Web: http://www.intel.com/NUCSupport
テスト済みのコンポーネントのリストと対応しているオペレーティング・システムについては、次の Web サイトをご覧ください：http://www.intel.com/NUCSupport
테스트한 구성 요소와 지원되는 운영 체제 목록을 보려면 다음 웹 사이트로 이동하십시오: http://www.intel.com/NUCSupport
Aby uzyskać listę sprawdzonych składników i obsługiwanych systemów operacyjnych, przejdź do strony internetowej: http://www.intel.com/NUCSupport
Para obter uma lista de componentes testados e sistemas operacionais compatíveis, acesse o website: http://www.intel.com/NUCSupport
Pour une liste des composants testés et des systèmes d'exploitation pris en charge, accédez au site Web suivant : http://www.intel.com/NUCSupport
За списък с тестваните компоненти и поддържани операционни системи отидете на следния уеб сайт: http://www.intel.com/NUCSupport
Za popis ispitanih komponenti i podržanih operacijskih sustava, idite na sljedeću web stranicu: http://www.intel.com/NUCSupport
Seznam testovaných komponent a podporovaných operačních systémů naleznete na následujícím webu: http://www.intel.com/NUCSupport
Hvis du vil have en liste over testede komponenter og understøttede systemer, skal du gå til følgende websted: http://www.intel.com/NUCSupport
Bezoek voor een lijst van geteste componenten en ondersteunde besturingssystemen de volgende website: http://www.intel.com/NUCSupport
Kontrollitud komponentide ja toetatud operatsioonisüsteemide loetelu leiate järgmiselt veebilehelt: http://www.intel.com/NUCSupport
Testattujen komponenttien ja tuettujen käyttöjärjestelmien luettelo on osoitteessa: http://www.intel.com/NUCSupport
Για μια λίστα των δοκιμασμένων στοιχείων, και λειτουργικά συστήματα που υποστηρίζονται, επισκεφθείτε την ακόλουθη διεύθυνση: http://www.intel.com/NUCSupport
A bevizsgált alkatrészek és a támogatott operációs rendszerek felsorolása ezen az oldalon található: http://www.intel.com/NUCSupport
Til að fá lista yfir prófaða hluta og studd stýrikerfi skal fara á eftirfarandi vefsetur: http://www.intel.com/NUCSupport
Pārbaudīto komponentu un atbalstīto operētājsistēmu sarakstu skatiet vietnē http://www.intel.com/NUCSupport
Išbandytų komponentų ir suderinamų operacinių sistemų sąrašo ieškokite šioje svetainėje: http://www.intel.com/NUCSupport
Тексерілген құрамдас бөліктердің және қолдау көрсетілетін амалдық жүйелердің тізімін көру үшін мына веб-сайтқа кіріңіз: http://www.intel.com/NUCSupport
Du finner en liste over testede komponenter og operativsystemer som støttes, på nettstedet: http://www.intel.com/NUCSupport
Para aceder a uma lista de componentes testados e de sistemas operativos suportados, visite o seguinte website: http://www.intel.com/NUCSupport
Pentru o listă de componente testate și sisteme de operare acceptate, mergeți la următorul site web: http://www.intel.com/NUCSupport
Zoznam vyskúšaných komponentov a podporovaných operačných systémov nájdete na adrese: http://www.intel.com/NUCSupport
Seznam testiranih komponent in podprtih operacijskih sistemov najdete na naslednji spletni strani: http://www.intel.com/NUCSupport
Para acceder a la lista de componentes probados y sistemas operativos compatibles, vaya al siguiente sitio web: http://www.intel.com/NUCSupport
För en lista med testade komponenter och operativsystem som stöds, gå till följande webbsida: http://www.intel.com/NUCSupport
Test edilen bileşenlerin ve desteklenen işletim sistemlerinin listesini görmek için http://www.intel.com/NUCSupport web sitesine gidin.
Для перегляду списку протестованих компонентів та підтримуваних операційних систем перейдіть на сторінку http://www.intel.com/NUCSupport
לקבלת רשימה של רכיבים שנבדקו ומערכות הפעלה נתמכות, עבור לאתר הבא: http://www.intel.com/NUCSupport
للاطلاع على قائمة بالمكونات المختبرة وأنظمة التشغيل المعتمدة، انتقل إلى الموقع التالي: http://www.intel.com/NUCSupport
Za spisak testiranih komponenti i podržanih operativnih sistema idite na sledeću internet stranicu: http://www.intel.com/NUCSupport
Untuk daftar komponen yang telah diuji dan sistem operasi yang didukung, kunjungi situs web berikut: http://www.intel.com/NUCSupport.

The operation of any wireless adapter other than the one installed, shall violate regulatory compliance requirements in your region.
运行除已安装的适配器以外的任何其它无线适配器将会违反您所在地区的合规要求。
除了安裝的無線介面卡之外，若使用其它的無線介面卡操作，就會違反您所在地區的合規要求。
Использование другого беспроводного адаптера, отличного от установленного, нарушает нормативные требования вашего региона.
La utilización de un adaptador inalámbrico que no sea el instalado violará los requisitos de conformidad regulatoria de su región.
L'utilisation de tout autre adaptateur réseau sans fil que celui installé constitue une violation des réglementations de votre région sur la conformité.
Der Einsatz eines anderen als des installierten Wireless-Adapters verstößt gegen die örtlichen behördlichen Auflagen.
L'uso di adattatori wireless diversi da quello installato violerà i requisiti di conformità normativa della regione dell'utente.
インストールされているもの以外のワイヤレスアダプターの操作は、お客様の地域の規制遵守の要件に違反するものとなります。
설치된 것 이외의 무선 어댑터를 작동하면 해당 지역의 규제 준수 요건을 위반하게 됩니다.
Działanie jakiejkolwiek karty bezprzewodowej innej niż ta zainstalowana naruszy wymogi zgodności z przepisami obowiązującymi w danym regionie.
A operação de qualquer adaptador sem fio diferente daquele instalado violará os requisitos de conformidade regulatória existentes em sua região.
L'utilisation de tout adaptateur sans fil autre que celui installé enfreint les exigences réglementaires de votre région.
Експлоатацията на безжичен адаптер, различен от инсталирания, е в нарушение на нормативните изисквания за съответствие във вашия регион.
Rad bilo kojeg bežičnog adaptera osim onog instaliranog predstavljat će kršenje zahtjeva za regulatornim usklađivanjem u vašoj regiji.
Provoz jakéhokoli jiného než nainstalovaného bezdrátového adaptéru znamená porušení právních předpisů ve vaší oblasti.
Brugen af eventuel anden trådløs adapter end den installerede, vil overtræde regulerende overholdelseskrav i dit område.
Het gebruik van een andere draadloze adapter dan de geïnstalleerde adapter betekent dat u lokale wetten overtreedt.
Paigaldatust erineva juhtmevaba adapteri kasutamine rikub teie piirkonna kehtestatud vastavusnõudeid.
Minkā tahansa muun kuin laitteistoon asennetun langattoman sovittimen käyttäminen on oman alueesi määräysten vastaista.
Η λειτουργία οποιουδήποτε αούρματου προσαρμογέα, πλην αυτού που έχει εγκατασταθεί, θα συνιστά παραβίαση των απαιτήσεων ρυθμιστικής συμμόρφωσης στην περιοχή σας.
A telepített vezeték nélküli adaptertől eltérő adapter használata sérti az adott térségben érvényes előírásokat.
Notkun hvers konar þráðlauss korts, annars en þess sem uppsett er, brýtur gegn áskilinni reglufylgni á þínu svæði.
Jebkāda cita bezvadu adaptera, kas nav uzstādītais adapteris, lietošana pārkāps atbilstību regulējošo likumdošanas aktu prasības jūsu reģionā.
Naudojant kitokį nei įrengtas belaidį adapterį, bus pažeisti jūsų regiono reglamentuojančius atitikties reikalavimus.
Орнатылған адаптерден басқа кез келген сымсыз адаптер қолданылса, аймағыңыздағы нормативтік ережелерге сәйкестік талаптары бұзылады.
Bruk av annet trådløst kort enn det som er installert, vil være brudd på lovbestemte krav i ditt område.
A utilização de qualquer adaptador sem fios além do instalado violará os requisitos de conformidade regulatórios da sua região.
Utilizarea oricărui alt adaptor wireless, decât cel instalat, încălcă cerințele legale de conformitate din regiunea dvs.
Prevádzka iného bezdrôtového adaptéru ako je nainštalovaný porušuje legislatívne požiadavky na zhodu vo vašom regióne.
Uporaba brezžičnega vmesnika razen tistega, ki je nameščen, predstavlja kršitev zahtev za zakonsko skladnost na vašem območju.
El uso de cualquier adaptador inalámbrico distinto al instalado infringirá los requisitos de cumplimiento normativo de su región.
Användning av trådlöst kort, förutom det kort som är installerat, kommer att vara överträdelse av krav på överensstämmelse för din region.
Takılı olan kablosuz adaptörden başka bir adaptörün kullanılması, bölgenizdeki yönetmeliklerin ihlal edilmesi anlamına gelir.
Використання будь-якого бездротового адаптера, окрім установленого, призведе до порушення нормативних вимог відповідності обладнання у вашому регіоні.
הפעלה של מתאם אלחוט שאינו זה שמותקן תפר את דרישות התאימות לתקינה באזור שלך.
يُعتبر تشغيل أي محول لاسلكي خلاف المحول المثبت انتهاكاً لشروط الامتثال التنظيمي في منطقتك.
Rad bilo kog bežičnog adaptera osim onog instaliranog predstavljaće kršenje zahteva za regulatornim usklađivanjem u vašem regionu.
Menggunakan adaptor nirkabel selain dari yang telah terpasang, merupakan pelanggaran persyaratan kepatuhan peraturan di wilayah Anda.

Unless it is mentioned in the Integration Guide or Technical Product Specification, please do not try to repair your equipment. Always follow the instructions in the Integration Guide or Technical Product Specification.
除非在“集成指南”或“技术产品规格”中提及，否则不要尝试修理您的设备。始终遵照“集成指南”或“技术产品规格”的说明操作。
除非「整合指南」或「技術產品規格」中有提到如何修復，否則請不要自己維修設備。請務必遵守「整合指南」或「技術產品規格」的說明。
Не пытайтесь самостоятельно ремонтировать оборудование, если такая возможность не упомянута в «Руководстве по интеграции» или в «Технической спецификации продукции». Всегда соблюдайте инструкции, приведенные в «Руководстве по интеграции» и в «Технической спецификации продукции».
A menos que esté mencionado en la Guía de integración o la Especificación técnica del producto, no intente reparar su equipo. Siga siempre las instrucciones de la Guía de integración o la Especificación técnica del producto.
Sauf mention contraire dans le Guide d'intégration ou dans les Caractéristiques techniques du produit, n'essayez pas de réparer votre équipement. Suivez toujours les instructions du Guide d'intégration ou des Caractéristiques techniques du produit.
Bitte nehmen Sie keine Gerätereparaturen vor, sofern diese nicht im Integrationsleitfaden oder in den technischen Produktspezifikationen beschrieben werden. Befolgen Sie stets die Anleitungen im Integrationsleitfaden oder in den technischen Produktspezifikationen.
Tentare di riparare l'attrezzatura solo se indicato nella guida all'integrazione o nelle specifiche tecniche del prodotto. Seguire sempre le istruzioni della guida all'integrazione o delle specifiche tecniche del prodotto.
統合ガイドまたは製品技術仕様に記載されている場合を除き、装置の修理を試みないでください。
常に、統合ガイドまたは製品技術仕様に記載されている指示に従ってください。
통합 안내서 또는 기술 제품 사양에 언급되어 있지 않다면 장비를 수리하지 마십시오. 항상 통합 안내서 또는 기술 제품 사양의 지침을 따르십시오.
Jeśli przewodnik po integracji ani dane techniczne produktu nie zawierają stosownej wzmianki, prosimy nie podejmować prób naprawiania urządzenia. Należy zawsze postępować zgodnie z instrukcjami podanymi w przewodniku po integracji lub danych technicznych produktu.
Exceto se mencionado no Manual de Integração ou na Especificação Técnica do Produto, não tente consertar seu equipamento. Siga sempre as instruções contidas no Manual de Integração ou na Especificação Técnica do Produto.
Sauf mention contraire dans le Guide d'intégration ou dans les Caractéristiques techniques du produit, n'essayez pas de réparer votre équipement. Suivez toujours les instructions du Guide d'intégration ou des Caractéristiques techniques du produit.
Не се опитвайте да поправяте вашето оборудване, освен ако това не е посочено в ръководството за сглобяване или техническата спецификация на продукта. Винаги следвайте инструкциите в ръководството за сглобяване или техническата спецификация за продукта.
Ukoliko nije spomenuto u Priručniku za integraciju ili u Tehničkim specifikacijama proizvoda, ne pokušavajte popraviti ovu opremu. Uvijek slijedite upute u Priručniku za integraciju ili u Tehničkim specifikacijama proizvoda.
Není-li v průvodci integrací nebo v technické specifikaci produktu uvedeno jinak, nepokoušejte se toto zařízení opravit. Vždy postupujte podle pokynů v průvodci integrací nebo v technické specifikaci produktu.
Medmindre det omtales i integrationsvejledningen eller den tekniske produktspecifikation, må du ikke forsøge at reparere udstyret. Følg altid instruktionerne i integrationsvejledningen eller den tekniske produktspecifikation.
Probeer uw apparatuur niet te repareren, tenzij het vermeldt wordt in de Integratiehandleiding of Technische Productspecificaties. Volg altijd de instructies uit de Integratiehandleiding of Technische Productspecificaties op.
Kui toimingut pole integreerimisjuhendis või toote tehnilises spetsifikatsioonis mainitud, ärge üritage oma seadet ise remontida. Järgige alati integreerimisjuhendis või toote tehnilises spetsifikatsioonis toodud juhiseid.
Älä yritä korjata laitetta, ellei toimenpidettä erikseen kuvata integrointioppaassa tai teknisessä tuote-erittelyssä. Noudata aina integrointioppaassa tai teknisessä tuote-erittelyssä annettuja ohjeita.

Εκτός εάν αναφέρεται στον Οδηγό Ενσωμάτωσης ή στην Τεχνική Προδιαγραφή Προϊόντος, μην επιχειρήσετε να επιδιορθώσετε τον εξοπλισμό σας. Να τηρείτε πάντα τις οδηγίες στον Οδηγό Ενσωμάτωσης ή στην Τεχνική Προδιαγραφή Προϊόντος.
Ne próbálja megjavítani a berendezést, ha az Összeszerelési útmutatóban vagy a Műszaki előírásokban nincs róla említés. Mindig kövesse az Összeszerelési útmutatóban vagy a Műszaki előírásokban szereplő utasításokat.
Ef það er ekki tekið fram í Samþættingarleiðbeiningum eða Forskrift tæknilegrar vöru, skaltu ekki reyna að gera við tækið þitt. Fylgdu alltaf leiðbeiningunum í Samþættingarleiðbeiningum eða Forskrift tæknilegrar vöru.
Ja tas nav norādīts integrācijas pamācībā vai produkta tehniskajā specifikācijā, lūdzu, nemēģiniet labot savu aprīkojumu. Vienmēr ievērojiet instrukcijas integrācijas pamācībā vai produkta tehniskajā specifikācijā.
Neįginkite įrangos taisyti patys, nebent tai būtų paminėta integravimo vadove arba produkto techninėje specifikacijoje. Visada vadovaukitės nurodymais, pateiktais integravimo vadove ar produkto techninėje specifikacijoje.
Біріктіру нұсқаулығында немесе Өнімнің техникалық сипаттамаларында көрсетілген болмаса, жабдықты жөндеуге әрекет жасамаңыз. Біріктіру нұсқаулығындағы немесе Өнімнің техникалық сипаттамаларындағы нұсқауларды әрдайым орындау қажет.
Med mindre det er beskrevet i Integrasjonsguiden eller Teknisk produktspesifikasjon, må du ikke forsøke å reparere utstyret. Følg alltid instruksjonene i Integrasjonsguiden eller teknisk produktspesifikasjon.
Exceto se mencionado no Manual de Integração ou na Especificação Técnica do Produto, não tente reparar o seu equipamento. Siga sempre as instruções contidas no Manual de Integração ou na Especificação Técnica do Produto.
Cu excepția cazului în care se menționează în Ghidul de integrare sau Specificațiile tehnice ale produsului, nu încercați să reparați echipamentul. Respectați întotdeauna instrucțiunile din Ghidul de integrare sau Specificațiile tehnice ale produsului.
Nepokúšajte sa vykonávať opravy zariadenia nad rámec pokynov uvedených v Integračnom manuále alebo v Technickom popise produktu. Vždy sa riaďte pokynmi uvedenými v Integračnom manuále alebo v Technickom popise produktu.
Razen če ni drugače omenjeno v vodiču za integracijo ali v tehničnih specifikacijah izdelka, opreme ne poizkušajte popravljati. Vedno sledite navodilom v vodiču za integracijo ali v tehničnih specifikacijah izdelka.
A menos que se mencione en la Guía de integración o la Especificación técnica del producto, no intente reparar el equipo. Siga siempre las instrucciones indicadas en la Guía de integración o la Especificación técnica del producto.
Om inget annat omnämns i integreringsguiden eller den tekniska produktspecifikationen ska du inte försöka reparera din utrustning. Följ alltid anvisningarna i integreringsguiden eller den tekniska produktspecifikationen.
Entegrasyon Kılavuzunda ve Teknik Ürün Bilgilerinde belirtilmediği sürece lütfen ekipmanınızı tamir etmeyi denemeyin. Her zaman Entegrasyon Kılavuzundaki veya Teknik Ürün Bilgilerindeki talimatları izleyin.
Не намагайтесь налагодити своє обладнання самостійно, за виключенням випадків, розглянутих у посібнику з установки або технічній специфікації продукції. Завжди дотримуйтесь інструкцій, наведених у посібнику з установки або технічній специфікації продукції.
אלא אם כן הדבר מצוין במדריך השילוב או במפרט הטכני של המוצר, אין לנסות לתקן את הציוד. יש לציית תמיד להוראות שבמדריך השילוב או שבמפרט הטכני של המוצר.
الرجاء عدم محاولة إصلاح هذا الجهاز ما لم يذكر ذلك في دليل الدمج أو المواصفات الفنية للمنتج. احرص دومًا على اتباع الإرشادات الواردة في دليل الدمج أو المواصفات الفنية للمنتج.
Osim ako nije pomenuto u Vodiču za integraciju ili Tehničkim specifikacijama proizvoda, ne pokušavajte sami da popravite opremu. Obavezno sledite uputstva iz Vodiča za integraciju ili Tehničkih specifikacija proizvoda.
Jangan coba memperbaiki peralatan, kecuali jika tercantum dalam Panduan Integrasi atau Spesifikasi Teknis Produk. Selalu ikuti petunjuk dalam Panduan Integrasi atau Spesifikasi Teknis Produk.

For more information on the wireless adapters, go to: http://www.intel.com/support/wireless/wlan.
有关无线适配器的更详尽信息，请访问：http://www.intel.com/support/wireless/wlan.
如需更多無線網卡相關的資訊，請造訪：http://www.intel.com/support/wireless/wlan.
Более детальную информацию по адаптерам беспроводной связи можно найти здесь: http://www.intel.com/support/wireless/wlan.
Para obtener más información sobre los adaptadores inalámbricos, visite: http://www.intel.com/support/wireless/wlan.
Pour davantage d'informations sur les cartes sans fil, accédez à : http://www.intel.com/support/wireless/wlan.
Weitere Informationen zu Wireless-Adaptern finden Sie unter: http://www.intel.com/p/de_DE/support/wireless.
Per ulteriori informazioni sugli adattatori wireless, andare all'indirizzo: http://www.intel.com/p/it_IT/support/wireless.
ワイヤレスアダプターの詳細については、次のURLを参照してください。 http://www.intel.com/p/ja_JP/support/wireless.
무선 어댑터에 대한 자세한 내용을 보려면 다음으로 이동하십시오: http://www.intel.com/p/ko_KR/support/wireless.
Aby uzyskać więcej informacji na temat kart sieci bezprzewodowej, odwiedź stronę: http://www.intel.com/support/wireless/wlan.
Para obter mais informações sobre os adaptadores sem fio, vá para: http://www.intel.com/p/pt_BR/support/wireless.
Pour plus d'information sur les adaptateurs sans fil, accédez à: http://www.intel.com/support/wireless/wlan
За повече информация относно безжичните адаптери отидете на адрес: http://www.intel.com/support/wireless/wlan
Za više informacija o bežičnim adapterima posjetite: http://www.intel.com/support/wireless/wlan
Další informace o bezdrátových adaptérech získáte na adrese: http://www.intel.com/support/wireless/wlan
Yderligere oplysninger om trådløse adaptere findes på: http://www.intel.com/support/wireless/wlan
Ga voor meer informatie over de draadloze adapters naar: http://www.intel.com/support/wireless/wlan
Lisateavet traadita ühendusega adaptrite kohta vt aadressilt http://www.intel.com/support/wireless/wlan
Lisätietoja langattomista sovittimista on osoitteessa http://www.intel.com/support/wireless/wlan
Για περισσότερες πληροφορίες σχετικά με τους αούρματους προσαρμογείς, επισκεφθείτε τη διεύθυνση : http://www.intel.com/support/wireless/wlan
A vezeték nélkül adapterekről a http://www.intel.com/support/wireless/wlan oldalon található bővebb információ.
Fyrir nánari upplýsingar um þráðlaus kort ferðu á: http://www.intel.com/support/wireless/wlan
Lai saņemtu plašāku informāciju par bezvadu adapteriem, dodieties uz: http://www.intel.com/support/wireless/wlan
Jei pageidaujate daugiau informacijos apie belaidžio ryšio adapterius, apsilankykite http://www.intel.com/support/wireless/wlan
Сымсыз адаптерлер туралы қосымша ақпарат алу үшін, мына сайтқа кіріңіз: http://www.intel.com/support/wireless/wlan
For mer informasjon om trådløse adaptere, gå til: http://www.intel.com/support/wireless/wlan
Para mais informações sobre os adaptadores sem fios, visite http://www.intel.com/support/wireless/wlan
Pentru mai multe informații cu privire la adaptoarele wireless, mergeți la: http://www.intel.com/support/wireless/wlan
Viac informácií o bezdrôtových adaptéroch nájdete na adrese: http://www.intel.com/support/wireless/wlan
Za več informacij o brezžičnih vmesnikih pojdite na: http://www.intel.com/support/wireless/wlan
Para obtener más información sobre los adaptadores inalámbricos, visite: http://www.intel.com/support/wireless/wlan
För mer information om trådlösa adaptrar, gå till: http://www.intel.com/support/wireless/wlan
Kablosuz adaptörlerle ilgili daha fazla bilgi için bkz. http://www.intel.com/support/wireless/wlan
Детальнішу інформацію щодо бездротових адаптерів можна знайти на сторінці http://www.intel.com/support/wireless/wlan
לקבלת מידע נוסף על מתאמים אלחוטיים, עבור אל: http://www.intel.com/support/wireless/wlan
لمزيد من المعلومات حول المحولات اللاسلكية، انتقل إلى: http://www.intel.com/support/wireless/wlan
Za više informacija o bežičnim adapterima idite na: http://www.intel.com/support/wireless/wlan
Untuk informasi lebih lanjut tentang adaptor nirkabel, kunjungi: http://www.intel.com/support/wireless/wlan.

★ All power plugs may not be included in the box.
★ 可能并非所有的电源插头均包括在盒内。
★ 包裝盒可能沒有包括所有的電源插頭。
★ Не все типы штепсельных вилок могут входить в комплект поставки.
★ Es posible que no todos los enchufes estén incluidos en la caja.
★ Il est possible que certaines prises d'alimentation ne soient pas incluses dans l'emballage.
★ Es sind möglicherweise nicht alle Netzstecker im Lieferumfang enthalten.
★ Non tutte le spine di alimentazione potrebbero essere incluse nella confezione.
★ すべての電源プラグが同梱されていないことがあります。
★ 일부 전원 플러그는 박스에 포함되지 않았을 수도 있습니다.
★ Opakowanie może nie zawierać wszystkich wtyczek zasilania.
★ Nem todas as tomadas estarão incluídas na caixa.
★ Кутията може да не съдържа всички захранващи щепсели.
★ U kutiji se ne mogu nalaziti svi mrežni utikači.
★ Balení nemusí obsahovat všechny typy napájecích zástrček.
★ Det er måske ikke alle strømstik, der medfølger i boksen.
★ Mogelijk zijn niet alle stekkers meegeleverd in de verpakking.
★ Karbis ei pruugi olla kõiki toitepistikuid.
★ Pakkaus ei ehkä sisällä kaikkia virtapistokkeita.
★ Il est possible que certaines prises électriques ne soient pas incluses dans la boîte.
★ Ενδεχομένως να μην περιλαμβάνονται όλες οι πρίζες ρεύματος στο κουτί συσκευασίας.
★ A doboz nem tartalmazza az összes tápcsatlakozót.
★ Ekki er víst að allar gerðir rafmagnstengla fylgi með.
★ Komplektā var nebūt iekļauti visi strāvas spraudņi.
★ Dėžutėje gali būti ne visi elektros kištukai.
★ Барлық қуат ашалары қорапқа салынбаған болуы мүмкін.
★ Alle strømpluggene følger kanskje ikke med i esken.
★ A caixa poderá não ter todas as fichas elétricas.
★ Nu toate prizele pot fi incluse în cutie.
★ Je možné, že v balení nie sú všetky napájacie zástrčky.
★ V škatli morda niso vključeni vsi napajalni vtiči.
★ Es posible que no estén todos los enchufes en la caja.
★ Alla elkontakter kanske inte finns med i lådan.
★ Kutuda tüm fişler bulunmayabilir.
★ У комплекті можуть постачатися не всі роз'єми живлення.
★ U kutiji se ne mogu nalaziti svi utikači.
★ Semua kabel daya mungkin tidak disertakan dalam kemasan.
★ ייתכן שלא כל תקעי החשמל יהיו בכלולים באריזה.
★ ربما لا تكون كل قوابس الطاقة متضمنة في الصندوق.

Support

支持
技術支援
Поддержка
Asistencia
Assistance
Support
Supporto
サポート
지원
Pomoc techniczna
Suporte
Assistance
Поддръжка
Podrška
Podpora
Support
Ondersteuning
Tugi
Tuki
Υποστήριξη
Támogatás
Támogatás
Atbalsts
Palaikymas
Қолдау қызметі
Støtte
Suporte
Asistenţă
Podpora
Podpora
Asistencia
Support
Destek
Підтримка
תמיכה
الدعم
Podrška
Dukungan

To download the latest drivers and BIOS updates, go to: http://downloadcenter.intel.com.
欲下載最新的驱动程序和 BIOS 更新，请访问：http://downloadcenter.intel.com.
若要下載最新的驅動程式和 BIOS 更新，請造訪：http://downloadcenter.intel.com.
Загрузить последние версии драйверов и обновления BIOS можно здесь: http://downloadcenter.intel.com.
Para descargar las actualizaciones de BIOS y controladores más recientes, viste: http://downloadcenter.intel.com.
Pour télécharger les derniers pilotes et mises à jour de BIOS, accédez à : http://downloadcenter.intel.com.
Die aktuellen Treiber und BIOS-Updates können Sie hier herunterladen: http://downloadcenter.intel.com.
Per scaricare i driver più recenti e gli aggiornamenti del BIOS, andare all'indirizzo: http://downloadcenter.intel.com.
最新のドライバーと BIOS アップデートは、次の URL からダウンロードできます。 http://downloadcenter.intel.com.
최신 드라이버와 BIOS 업데이트를 다운로드하려면 다음으로 이동하십시오: http://downloadcenter.intel.com.
Aby pobrać najnowsze sterowniki i aktualizacje systemu BIOS, odwiedź stronę: http://downloadcenter.intel.com.
Para baixar os drivers e as atualizações de BIOS mais recentes, vá para: http://downloadcenter.intel.com.
Pour télécharger les dernières mises à jour de pilotes et du BIOS, accédez à : http://downloadcenter.intel.com
За да изтеглите най-новите драйвери и актуализации за BIOS, отидете на адрес: http://downloadcenter.intel.com
Za preuzimanje najnovijih upravljačkih programa i ažuriranje BIOS-a posjetite: http://downloadcenter.intel.com
Nejnovější aktualizace ovladačů a systému BIOS si můžete stáhnout na adrese: http://downloadcenter.intel.com
Download de seneste drivere og BIOS-opdateringer ved at gå til: http://downloadcenter.intel.com
Ga voor de nieuwste drivers en BIOS updates naar: http://downloadcenter.intel.com
Värskeimate draiverite ja BIOS-i värskenduste allalaadimiseks minge aadressile http://downloadcenter.intel.com
Voit ladata uusimmat ohjaimet ja BIOS-päivitykset osoitteesta http://downloadcenter.intel.com
Για λήψη των πιο πρόσφατων προγραμμάτων οδήγησης και ενημερώσεων BIOS, επισκεφθείτε τη διεύθυνση http://downloadcenter.intel.com
A legújabb illesztőprogramokat és BIOS-frissítéseket innen lehet letölteni: http://downloadcenter.intel.com
Til að sækja nýjustu reklana og BIOS-uppfærslur ferðu á: http://downloadcenter.intel.com
Lai lejupielādētu jaunākos draiverus un BIOS atjauninājumus, dodieties uz: http://downloadcenter.intel.com
Jei norite atsisiųsti naujausių tvarkyklių ir BIOS naujinimų, apsilankykite http://downloadcenter.intel.com
Соңғы драйверлер мен BIOS жаңартуларын жүктеп алу үшін, мына сайтқа өтіңіз: http://downloadcenter.intel.com
For å laste ned de nyeste driverne og BIOS-oppdateringene, gå til: http://downloadcenter.intel.com
Para transferir as mais recentes atualizações de controladores e da BIOS, visite http://downloadcenter.intel.com
Pentru a descărca cele mai recente drivere și actualizări de BIOS, mergeți la: http://downloadcenter.intel.com
Najnovšie aktualizácie ovládačov a systému BIOS si môžete stiahnuť na adrese http://downloadcenter.intel.com
Za prenos najnovejših gonilnikov in posodobitev za BIOS pojdite na: http://downloadcenter.intel.com
Para descargar las actualizaciones de BIOS y controladores más recientes, visite: http://downloadcenter.intel.com
Hämta de senaste drivrutinerna och BIOS-uppdateringar, gå till: http://downloadcenter.intel.com
En son sürücüleri ve BIOS güncelleştirmelerini karşıdan yüklemek için bkz. http://downloadcenter.intel.com
Щоб завантажити найновіші оновлення драйверів та BIOS, перейдіть за посиланням http://downloadcenter.intel.com
כדי להוריד את העדכונים האחרונים למנהלי ההתקנים ול- BIOS, עבור אל: http://downloadcenter.intel.com
لتنزيل أحدث برامج التشغيل وتحديثات BIOS، انتقل إلى: http://downloadcenter.intel.com
Da biste preuzeli najnovije upravljačke programe i ažuriranja BIOS-a idite na: http://downloadcenter.intel.com
Untuk men-download pembaruan BIOS dan driver terbaru, kunjungi http://downloadcenter.intel.com.

For product support, go to: http://www.intel.com/content/www/us/en/support/boards-and-kits/000005508.html
有关产品支持，请访问：http://www.intel.com/content/www/cn/zh/support/boards-and-kits/000005508.html
如需產品的技術支援，請造訪：http://www.intel.com/content/www/tw/zh/support/boards-and-kits/000005508.html
Информацию о поддержке изделия можно найти здесь: http://www.intel.com/content/www/ru/ru/support/boards-and-kits/000005508.html
Para obtener asistencia para productos, visite: http://www.intel.com/content/www/xl/es/support/boards-and-kits/000005508.html
Pour obtenir de l'assistance sur les produits, accédez à : http://www.intel.com/content/www/fr/fr/support/boards-and-kits/000005508.html
Produktsupport finden Sie hier: http://www.intel.com/content/www/de/de/support/boards-and-kits/000005508.html
Per assistenza sul prodotto, andare all'indirizzo: http://www.intel.com/content/www/it/it/support/boards-and-kits/000005508.html
製品サポートについては、次の URL を参照してください。 http://www.intel.com/content/www/jp/ja/support/boards-and-kits/000005508.html
제품 지원을 보려면 다음으로 이동하십시오: http://www.intel.com/content/www/kr/ko/support/boards-and-kits/000005508.html
Aby uzyskać wsparcie dla produktu, odwiedź stronę: http://www.intel.com/NUCSupport.
Para obter suporte ao produto, vá para: http://www.intel.com/content/www/br/pt/support/boards-and-kits/000005508.html
Pour du soutien technique, accédez à: http://www.intel.com/NUCSupport.
За поддръжка на продуктите отидете на: http://www.intel.com/NUCSupport.
Za podršku proizvoda posjetite: http://www.intel.com/NUCSupport.
Informace týkající se podpory produktu naleznete na adrese: http://www.intel.com/NUCSupport.
Produktsupport fås på: http://www.intel.com/NUCSupport.
Ga voor productondersteuning naar: http://www.intel.com/NUCSupport.
Toote tugiteenuste jaoks minge aadressile http://www.intel.com/NUCSupport.
Osoitteessa http://www.intel.com/NUCSupport on tietoja tuotetuesta.
Για υποστήριξη προϊόντων, επισκεφθείτε τη διεύθυνση: http://www.intel.com/NUCSupport.
Terméktámogatás: http://www.intel.com/NUCSupport.
Fyrir vörustuðning ferðu á: http://www.intel.com/NUCSupport.
Lai saņemtu produkta atbalstu, dodieties uz: http://www.intel.com/NUCSupport.
Jei prireikė su produktu susijusios pagalbos, apsilankykite http://www.intel.com/NUCSupport.
Өнімге қатысты қолдау алу үшін, мына сайтқа кіріңіз: http://www.intel.com/NUCSupport.
For produktstøtte, gå til: http://www.intel.com/NUCSupport.
Para obter suporte para o produto, visite http://www.intel.com/NUCSupport.
Pentru asistență cu privire la produs, mergeți la: http://www.intel.com/NUCSupport.
Podporu produktov nájdete na adrese: http://www.intel.com/NUCSupport.
Za podporo pojdite na: http://www.intel.com/NUCSupport.
Para obtener asistencia sobre el producto, visite: http://www.intel.com/NUCSupport.
För produktstöd, gå till: http://www.intel.com/NUCSupport.
Ürün desteği için bkz. http://www.intel.com/NUCSupport.
Для отримання технічної підтримки для вашого обладнання перейдіть за посиланням http://www.intel.com/NUCSupport.
לתמיכה במוצר, עבור אל: http://www.intel.com/NUCSupport.
للدعم بخصوص المنتجات، انتقل إلى: http://www.intel.com/NUCSupport.
Za podršku za proizvod idite na: http://www.intel.com/NUCSupport.
Untuk dukungan produk, kunjungi: http://www.intel.com/content/www/us/en/support/boards-and-kits/000005508.html.

Disclaimer

INFORMATION IN THIS DOCUMENT IS PROVIDED IN CONNECTION WITH INTEL® PRODUCTS. NO LICENSE, EXPRESS OR IMPLIED, BY ESTOPPEL OR OTHERWISE, TO ANY INTELLECTUAL PROPERTY RIGHTS IS GRANTED BY THIS DOCUMENT. EXCEPT AS PROVIDED IN INTEL'S TERMS AND CONDITIONS OF SALE FOR SUCH PRODUCTS, INTEL ASSUMES NO LIABILITY WHATSOEVER, AND INTEL DISCLAIMS ANY EXPRESS OR IMPLIED WARRANTY, RELATING TO SALE AND/OR USE OF INTEL PRODUCTS INCLUDING LIABILITY OR WARRANTIES RELATING TO FITNESS FOR A PARTICULAR PURPOSE, MERCHANTABILITY, OR INFRINGEMENT OF ANY PATENT, COPYRIGHT OR OTHER INTELLECTUAL PROPERTY RIGHT.
Intel products are not intended for use in medical, life saving, or life sustaining applications. Intel may make changes to specifications and product descriptions at any time, without notice.

Intel® products may contain design defects or errors known as errata which may cause the product to deviate from published specifications. Current characterized errata are available on request.

The SuperSpeed USB Trident® logo is a registered trademark owned by USB Implementers Forum, Inc. and any use of such mark by Intel Corporation is under license.

The terms HDMI and HDMI High-Definition Multimedia Inferface, and the HDMI Logo are trademarks or registered trademarks of HDMI Licensing LLC in the United States and other countries.

Intel and the Intel logo are trademarks of Intel Corporation in the United States and/or other countries.

* Other names and brands may be claimed as the property of others.

Copyright © 2019, Intel Corporation. All rights reserved.