Intel® NUC
NUC6i7KYK

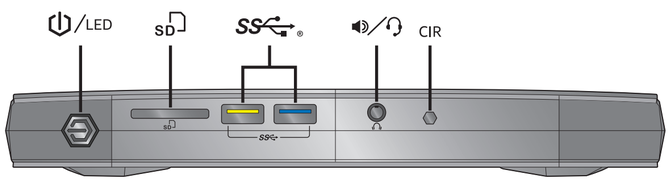

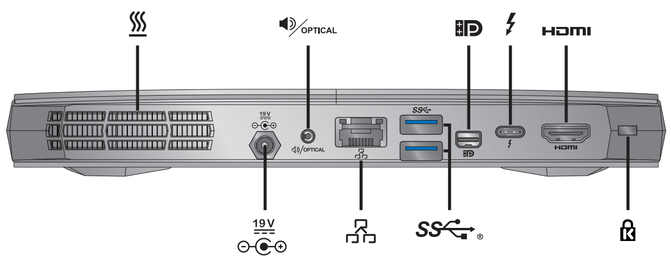

Power Button/LED
Бутон за захранване/LED
电源按钮/LED
電源按鈕/LED
Gumb za uključivanje/LED
Tlačítko napájení / kontrolka LED
Tænd/sluk-knap/LED
Aan/uitknop/led
Toitenupp/LED
Virtapainike/LED-merkkivalo
Bouton/DEL d'alimentation
Bouton d'alimentation/DEL
Netztaste/LED
Κουμπί τροφοδοσίας/LED
Bekapcsoló gomb/LED
Ræsihnappur/ljósdíóða
LED/Tombol Daya
Pulsante di alimentazione/LED
電源ボタン/LED
Қуат түймесі/диоды
전원 버튼/LED
Barošanas poga/LED
Elektros mygtukas / LED
Av/på-knapp/LED
Przycisk / wskaźnik LED zasilania
Botão/LED de energia
Botão/LED de alimentação
Buton de alimentare/LED
Кнопка питания/светодиодный индикатор
Dugme za uključivanje/LED
Tlačidlo napájania/LED
Gumb za napajanje/LED
Botón/LED de encendido
Botón/LED de encendido
Strömbrytare/LED
Güç Düğmesi/LED'i
Кнопка живлення/світлодіодний індикатор
زر/مؤشر الطاقة
לחצן/נורית הפעלה

SD Reader
SD четец
SD 卡阅读器
SD 讀取器
Čitač SD kartica
Čtečka karet SD
SD-læser
SD lezer
SD-kaardilugeja
SD-kortinlukija
Lecteur de carte SD
Lecteur de carte SD
SD-Lesegerät
Μονάδα ανάγνωσης SD
SD olvasó
SD-lesari
Pembaca SD
Lettore SD
SD リーダー
SD оқу құралы
전원 버튼/LED
SD lasītājs
SD korteles skaitytuvas
SD-leser
Czytnik SD
SD Reader
Leitor SD
Cititor SD
Устройство для считывания карт SD
SD Čitač
Čítačka SD kariet
Bralnik SD
Lector SD
Lector de SD
SD-läsare
SD Okuyucu
Пристрій для зчитування карт пам'яті SD
قارئ ملفات SD
קורא SD

USB 3.0 (blue)/USB 3.0 high charging port (yellow)
USB 3.0 (синя)/USB 3.0 порт за зареждане при високо напрежение (жълт)
USB 3.0（蓝色)/USB 3.0 高功率充电端口（黄色）
USB 3.0 (藍色)/USB 3.0 高速充電連接埠 (黃色)
USB 3.0 (plavi)/USB 3.0 priključak za punjenje (žuti)
Port USB 3.0 (modrý)/rychlonabíjecí USB 3.0 (žlutý)
USB 3.0 (blå)/USB 3.0 høj opladningsport (gul)
USB 3.0 (blauw)/USB 3.0 snelle oplaadpoort (geel)
USB 3.0 (sinine) / USB 3.0 kiirlaadimisport (kollane)
USB 3.0 (sininen) / USB 3.0 -pikalatausliitäntä (keltainen)
USB 3.0 (bleu)/Port de chargement hautes performances USB 3.0 (jaune)
USB 3.0 (bleu)/port USB 3.0 à recharge élevée (jaune)
USB 3.0 (blau)/USB 3.0 Ladeanschluss mit hoher Leistung (gelb)
USB 3.0 (μπλε)/USB 3.0 θύρα υψηλής ταχύτητας φόρτισης (κίτρινη)
USB 3.0 (kék)/USB 3.0 gyorstöltő port (sárga)
USB 3.0 (blátt)/USB 3.0 háhleðslugátt (gult)
Port USB 3.0 (biru)/port pengisian daya tinggi USB 3.0 (kuning)
Porta USB 3.0 (blu)/USB 3.0 per la ricarica ad alta velocità (gialla)
USB 3.0 (青)/USB 3.0 高速出力充電ポート (黄)
USB 3.0 (көгілдір)/USB 3.0 тез зарядтайтын ұясы (сары)
USB 3.0(파란색)/USB 3.0 고충전 포트(노란색)
USB 3.0 (zils) / USB 3.0 augstas uzlādes ports (dzeltens)
USB 3.0 (mėlyna) / USB 3.0 stiprios įkrovimo srovės (geltona) jungtys
USB 3.0 (blå) / USB 3.0 hurtigladeport (gul)
Port USB 3.0 (niebieski)/USB 3.0 o dużej mocy do ładowania (żółty)
USB 3.0 (azul)/porta de alta carga de USB 3.0 (amarelo)
USB 3.0 (azul)/Porta de carga USB 3.0 (amarela)
Port USB 3.0 (albastru)/USB 3.0 pentru încărcare rapidă (galben)
Порт USB 3.0 (синий)/порт USB 3.0 с поддержкой быстрой зарядки (желтый)
USB 3.0 (plavi)/USB 3.0 ulaz za brzo punjenje (žuti)
USB 3.0 (modrý)/USB 3.0 port rýchleho nabíjania (žltý)
USB 3.0 (modra)/USB 3.0 visokohitrostna vrata (rumena).
USB 3.0 (azul)/USB 3.0 puerto de carga de alta velocidad (amarillo)
Puerto USB 3.0 (azul)/USB 3.0 de carga alta (amarillo)
USB 3.0 (blå)/USB 3.0 högladdningsport (gul)
USB 3.0 (mavi)/USB 3.0 yüksek şarj bağlantı noktası (sarı)
Порт USB 3.0 (синій)/високоамперний зарядний порт USB 3.0 (жовтий)
USB 3.0 (أزرق)/USB 3.0 بمنفذ ذي قدرة عالية على الشحن (أصفر)
USB 3.0 (כחול)/ USB 3.0 יציאת טעינה גבוהה (צהוב)

Speaker/Headset
Говорител/Слушалки
扬声器/耳机
喇叭 / 耳機
Zvučnik/Slušalice
Reproduktory/Sluchátka
Højttaler/headset
Luidspreker/Headset
Kõlar/peakomplekt
Kaiutin/Kuulokemikrofoni
Haut-parleurs/Casque avec micro
Haut-parleurs/Casque-micro
Lautsprecher/Headset
Ηχείο/Ακουστικό
Hangszóró/fejhallgató
Hátalari/Heyrnartól
Speaker/Headset
Altoparlante/cuffia
スピーカー/ヘッドセット
Динамик/Құлақаптар
스피커 / 헤드셋
Skaļrunis/austiņas
Garsiakalbis / ausinės
Høyttaler/Hodetelefon
Głośnik/Zestaw słuchawkowy
Alto-falante/Fone de ouvido
Altifalante/Auricular
Boxă/Căști
Динамик/гарнитура
Zvučnik/Slušalice
Reproduktory/Slúchadlá
Zvočnik/Slušalke
Parlantes/Auriculares
Altavoces/Auriculares
Högtalare/Headset
Hoparlör/Mikrofonlu Kulaklık
Динамік/гарнітура
السماعة/سماعة الرأس
חיבור רמקול/אוזניות

CIR
Consumer Infrared (CIR)
Потребителски инфрачервен приемник (CIR)
消费性红外线 (CIR)
Consumer Infrared (CIR)
Korisničko infracrveno sučelje (CIR)
Infračervený port (CIR)
Forbrugerinfrarød (CIR)
Consumer Infrared (CIR)
Laiatarbe infrapunaport (CIR)
Infrapunaportti (CIR)
Infrarouge pour particuliers
Infrarouge (CIR)
Consumer Infrared (CIR)
Consumer Infrared (CIR)
Consumer infravörös (CIR)
Innrauðt ljós fyrir neytendavörur (CIR)
Inframerah Konsumen (Consumer Infrared/CIR)
Consumer Infrared (CIR)
コンシューマー赤外線 (CIR)
Тұтынушыларға арналған инфрақызыл ұя (CIR)
CIR(Consumer Infrared)
Patērētāja infrasarkanais (CIR)
„Customer Infrared" (CIR) prievadas
CIR infrared
Consumer Infrared (CIR)
Infravermelho de consumo (Consumer Infrared — CIR)
Infravermelho de consumo (CIR)
Consumer Infrared (CIR)
Инфракрасный датчик (CIR)
Infracrveni senzor (CIR)
Infračervený port použiteľný pre domáce spotrebiče (CIR - Consumer Infrared)
Potrošniška infrardeča (CIR)
Radiación infrarroja de consumo
CIR (Consumer Infrared)
CIR (Consumer InfraRed)
Tüketici Kızılötesi (CIR)
Інфрачервоний порт (CIR)
منفذ طاقة كهربي
כניסת חשמל

Consumer Infrared (CIR)
(CIR) אינפרא-אדום לצרכן

Electric Power Inlet
Вход за електрозахранване
电源插口
電源插口
Priključak električnog napajanja
Přívod napájení
Indgang for elektrisk strøm
Voedingsaansluiting
Toitesisend
Virtaliitäntä
Entrée d'alimentation électrique
Entrée d'alimentation électrique
Stromeingang
Είσοδος παροχής ρεύματος
Elektromos bemenet
Rafmagnsinntak
Soket Daya
Ingresso di alimentazione
電源差込口
Электрлік қуат кірісі
전원 콘센트
Elektroapgādes ievads
Maitinimo įvadas
Elektrisk strøminntak
Gniazdo zasilania
Tomada elétrica
Tomada elétrica
Intrare alimentator
Разъем электропитания
Priključak za električno napajanje
Prívod elektrickej energie
Vhod za napajanje
Entrada de alimentación eléctrica
Entrada de alimentación eléctrica
Elektriskt anslutning in
Güç Girişi
Роз'єм живлення

Speaker/Optical
Високоговорител/оптичен
扬声器/光纤
喇叭/光學
Zvučnik/optički priključak
Reproduktor / optické rozhraní
Højttaler/optisk
Luidspreker/Optisch
Kõlarid/optiline
Kaiutin/optinen
Haut-parleur/Optique
Haut-parleur/Optique
Lautsprecher/optisch
Ηχείο/οπτική
Hangszóró/optikai
Hátalari/ljós
Speaker/Optik
Altoparlante/unità ottica
スピーカー/光学
Динамик/оптикалық ағытпа
스피커/광티럴
Skaļrunis/optiskais
Garsiakalbių / optinė jungtis
Høyttaler/optisk
Port głośnika/optyczny
Alto-falante/Ótico
Altifalante/Ótico
Boxă/Optic
Динамик/оптический вход
Zvučnici/optički
Reproduktor/optický kábel
Zvočnik/Optični
Parlante/óptica
Altavoz/óptico
Speaker/Optical
Hoparlör/Optik
Динамік/Оптичний
السماعة/بصري
רמקול/אופטי

Ethernet Port
Ethernet порт
以太网端口
乙太網路連接埠
Ethernet priključak
Port Ethernet
Ethernet-port
Ethernet-poort
Etherneti port
Ethernet-liitäntä
Port Ethernet
Port Ethernet
Ethernet-Port
Θύρα Ethernet
Ethernetport
Ethernet-gátt
Port Ethernet
Porta Ethernet
イーサネット・ポート
Ethernet ұясы
이더넷 포트
Ethernet ports
Eterneto prievadas
Ethernet-port
Port Ethernet
Porta Ethernet
Porta Ethernet
Port Ethernet
Порт Ethernet
Ethernet ulaz
Ethernetový port
Vrata Ethernet
Puerto Ethernet
Puerto Ethernet
Ethernetport
Ethernet Bağlantı Noktası
Порт Ethernet
منفذ Ethernet
חיבור Ethernet

Mini DisplayPort Connector
Мини DisplayPort конектор
Mini DisplayPort 连接器
Mini DisplayPort 連接器
Mini priključak zaslona
Konektor Mini DisplayPort
Mini DisplayPort-stik
Mini DisplayPort connector
Mini DisplayPort Ühendaja
Mini DisplayPort -liitäntä
Connecteur Mini DisplayPort
Connecteur Mini DisplayPort
Mini-DisplayPort-Anschluss
Συνδετήρας Mini DisplayPort
Mini DisplayPort csatlakozó
Tenging fyrir smáskjá
Konektor DisplayPort Mini
Connettore Mini DisplayPort
Mini DisplayPort コネクター
Mini DisplayPort қосқышы
미니 DisplayPort 커넥터
Mini DisplayPort savienotājs
„DisplayPort" mini jungtis
Mini DisplayPort-kontakt
Złącze Mini DisplayPort
Miniconector DisplayPort
Mini conetor DisplayPort
Conector Mini DisplayPort
Разъем Mini DisplayPort
Mini DisplayPort priključak
Mini konektor portu DisplayPort
Mini konektor za vrata zaslona
Miniconector DisplayPort
Conector Mini DisplayPort
Mini DisplayPort-anslutning
Mini DisplayPort Konektörü
Роз'єм Mini DisplayPort
موصل DisplayPort الصغير
מחבר Mini DisplayPort

Thunderbolt™ 3 Port
Thunderbolt™ 3 порт
Thunderbolt™ 3 端口
Thunderbolt™ 3 連接埠
Thunderbolt™ 3 priključak
Port Thunderbolt™ 3
Thunderbolt™ 3-port
Thunderbolt™ 3 poort
Thunderbolt™ 3 port
Thunderbolt™ 3 -liitäntä
Port Thunderbolt™ 3
Thunderbolt™ 3 Port
Thunderbolt™ 3 Port
Θύρα Thunderbolt™ 3
Thunderbolt™ 3 port
Thunderbolt™ 3 gátt
Port Thunderbolt™ 3
Porta Thunderbolt™ 3
Thunderbolt™ 3 ポート
Thunderbolt™ 3 ұясы
Thunderbolt™ 3 포트
Thunderbolt™ 3 porti
„Thunderbolt™ 3" prievadas
Thunderbolt™ 3-port
Port Thunderbolt™ 3
Porta Thunderbolt™ 3
Thunderbolt™ 3 Portas
Port Thunderbolt™ 3
Порт Thunderbolt™ 3
Thunderbolt™ 3 ulaz
Port Thunderbolt™ 3
Vrata Thunderbolt™ 3
Puerto Thunderbolt™ 3
Puerto Thunderbolt™ 3
Thunderbolt™ 3-port
Thunderbolt™ 3 Bağlantı Noktası
Порт Thunderbolt™ 3
منفذ Thunderbolt™ 3
יציאת Thunderbolt™ 3

HDMI Port
HDMI порт
HDMI 端口
HDMI 連接埠
HDMI priključak
Port HDMI
HDMI-port
HDMI-poort
HDMI-port
HDMI-liitäntä
Port HDMI
Port HDMI
HDMI-Port
Θύρα HDMI
HDMI port
HDMI-gátt
Port HDMI
Porta HDMI
HDMI® ポート
HDMI ұясы
HDMI 포트
HDMI ports
HDMI prievadas
HDMI-port
Port HDMI
Porta HDMI
Porta HDMI
Port HDMI
Порт HDMI
HDMI ulaz
HDMI Port
Vrata HDMI
Puerto HDMI
Puerto HDMI
HDMI-port
HDMI Bağlantı Noktası
Роз'єм HDMI
منفذ HDMI
חיבור HDMI

Anti-Theft Key Lock Hole
Ключалка за заключване против кражба
防盗钥匙锁孔
防竊鎖鑰鎖定孔
Rupa za lokot za zaštitu od krađe
Otvor pro zámek proti odcizení
Antityverinøglehul til lås
Opening voor anti-diefstalslot
Vargusvastase luku ava
Varkaussuojauksen aukko
Orifice pour verrou antivol
Orifice pour verrou antivol
Diebstahlsicherung-Verriegelungsöffnung
Αντικλεπτική κλειδαρότρυπα ασφαλείας
Lopásgátló zárnyílása
Þjófavarið skráargat
Lubang Kunci Anti-Pencurian
Foro per chiave/lucchetto antifurto
盗難防止キーロックの穴
Ұрлаудан қорғауға арналған құлып тесігі
도난방지 키 잠금 구멍
Pretzadzības atslēgas bloķēšanas atvere
Apsaugos nuo vagystės užrakto anga
Tyverisikringslås
Otwór blokady antykradzieżowej
Orifício de chave antirroubo
Orifício de chave antirroubo
Orificiu pentru cheie antifurt
Отверстие замка для защиты от краж
Otvor za katanac protiv krađe
Otvor na zasúvanie kľúča proti krádeži
Odprtina za ključ s protivlomno zaščito
Orificio de cerradura con llave antirrobo
Orificio de bloqueo de llave antirrobo
Anti-Stöld nyckellåshål
Hırsızlık Önleme Anahtarı Deliği
Отвір замка для захисту від крадіжок
فتحة قفل مفتاح منع السرقة
חור למנעול נגד גניבה

1

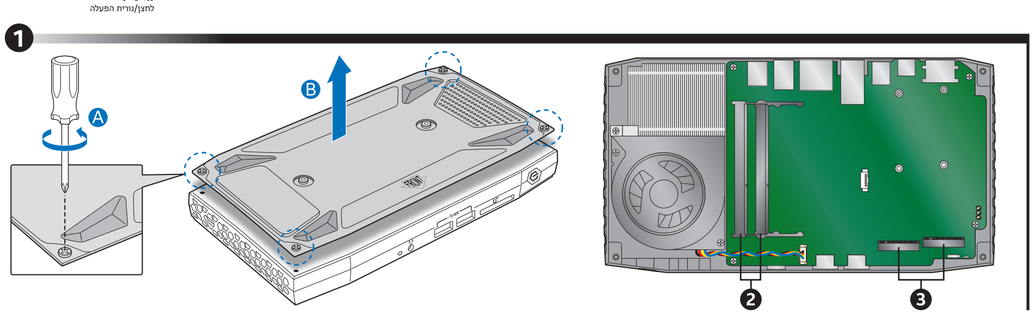

2 1.2V/1.35V DDR4

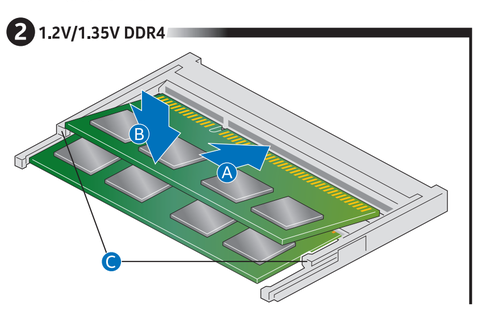

3 M.2 SSD/NVMe*

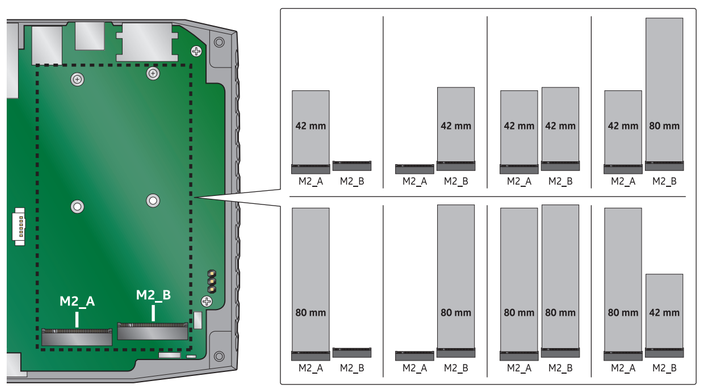

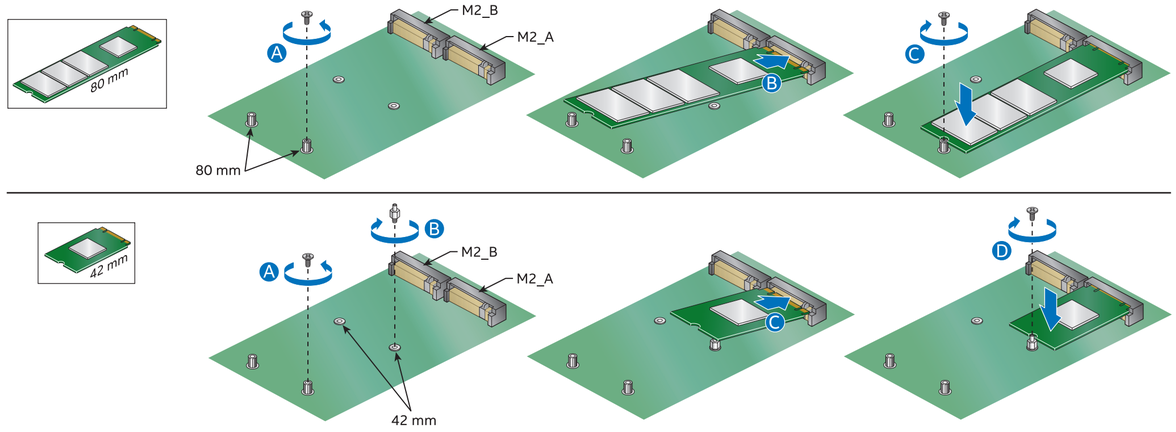

4

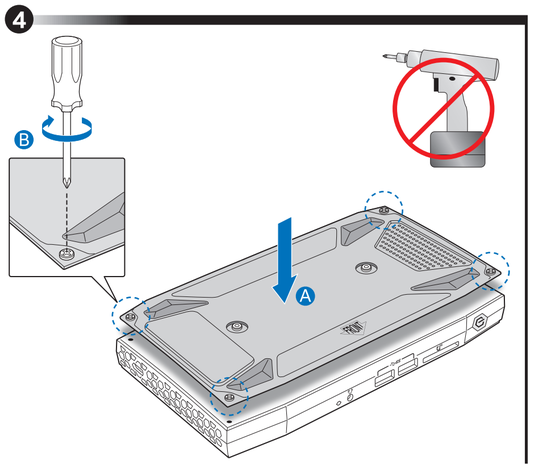

5 Optional

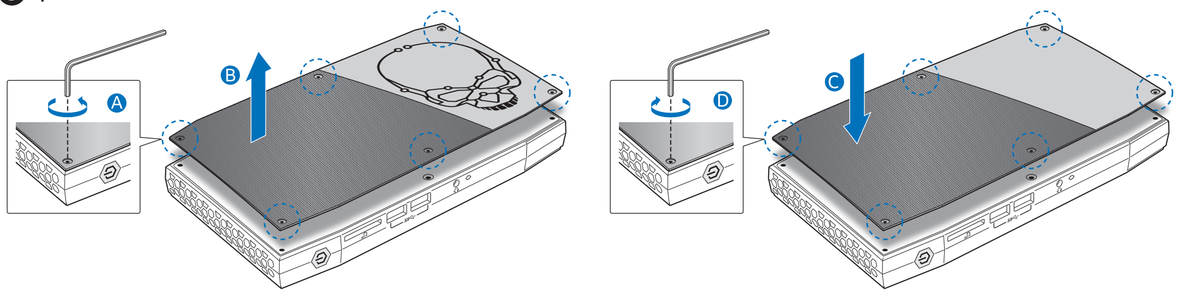

6 VESA

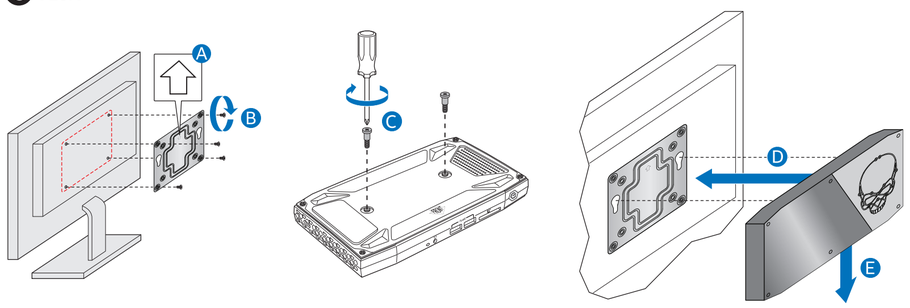

7

Plug				
Code	US	UK	AU	EU
Country	United States/ Japan	United Kingdom	Australia	European Union

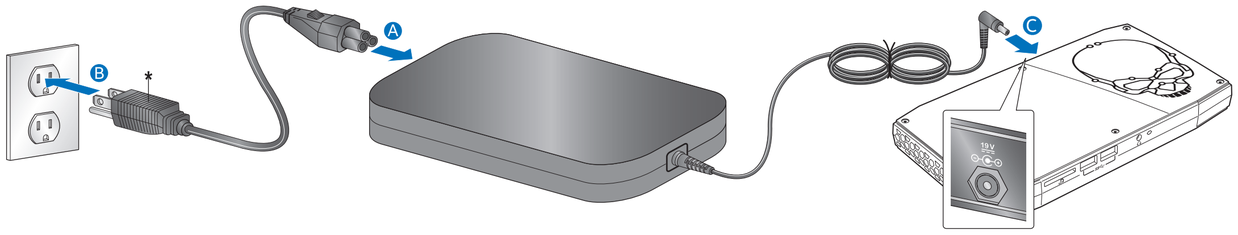

★ Not all power cords may be included in the box.
★ В кутията може да не са включени всички захранващи кабели.
★ 盒中可能并非包括所有电源线。
★ 這個包裝盒中可能不包括所有的電源線。
★ Ne mogu biti isporučeni svi strujni kabeli.
★ Balení nemusí obsahovat všechny typy napájecích kabelů.
★ Det er måske ikke alle strømkabler, der er med i kassen.
★ Niet alle stroomkabels hoeven te zijn bijgesloten.
★ Karbis ei pruugi olla kõiki toitejuhtmeid.
★ Kaikki virtajohdot eivät ehkä sisälly toimitukseen.
★ Certains cordons d'alimentation peuvent ne pas être inclus dans la boîte.
★ Il est possible que certains cordons d'alimentation ne soient pas inclus dans la boîte.
★ Es sind u. U. nicht alle Netzkabel im Lieferumfang enthalten.
★ Ενδέχεται να μην περιλαμβάνονται όλα τα καλώδια ρεύματος στη συσκευασία.
★ A doboz valószínűleg nem tartalmazza az összes tápkábelt.
★ Ekki eru allar rafmagnssnúrur mögulega meðfylgjandi.
★ Hanya kabel daya tertentu yang disertakan dalam kemasan.
★ Non tutti i cavi di alimentazione potrebbero essere inclusi nella confezione.
★ 同梱されていない電源コードがある場合があります。
★ Қуат кабельдерінің барлығы қорапта болмауы мүмкін.
★ 일부 전원 코드는 제품 상자에 포함되지 않았을 수 있습니다.
★ Ne visi elektroapdeves vadi var būt iekļauti iepakojumā.
★ Ne visi elektros laidai gali būti dėžutėje.
★ Alle strømkabler følger kanskje ikke med i esken.
★ Opakowanie może nie zawierać wszystkich przewodów zasilania.
★ Nem todos os cabos de força estão incluídos na caixa.
★ Alguns cabos de alimentação podem não estar incluídos na embalagem.
★ Nu toate cablurile de alimentare pot fi incluse în cutie.
★ Не все типы штепсельных вилок могут входить в комплект поставки.
★ U kutiji se ne nalaze svi kablovi za napajanje.
★ V škatuli sa nemusia nachádzať všetky napájacie káble.
★ V škatli morda niso vsebovani vsi napajalni kabli.
★ Es posible que no todos los cables de alimentación estén incluidos en la caja.
★ Es posible que no todos los cables de alimentación estén incluidos en la caja.
★ Alla nätsladdar kanske inte finns med i lådan.
★ Kutuda tüm güç kabloları bulunmayabilir.
★ Кутуда барлык кабелдер мүмкүн.
★ В комплекті можуть постачатися не всі кабелі живлення.
★ ربما لا تكون جميع كبلات الطاقة موجودة في الصندوق.
★ ייתכן שלא כל כבלי החשמל יכללו באריזה.

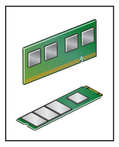

For a list of tested components and operating systems supported, go to the following web site: http://www.intel.com/NUCSupport.
За списък с тестваните компоненти и поддържани операционни системи отидете на следния уеб сайт: http://www.intel.com/NUCSupport.
要查看经测试的组件和受支持的操作系统列表，请访问网站：http://www.intel.com/NUCSupport。
若需已經測試的元件和作業系統清單，請蒞臨以下的網站：http://www.intel.com/NUCSupport。
Za popis ispitanih komponenti i podržanih operacijskih sustava, idite na sljedeću web stranicu: http://www.intel.com/NUCSupport.
Seznam testovaných komponent a podporovaných operačních systémů naleznete na následujícím webu: http://www.intel.com/NUCSupport.
Hvis du vil have en liste over testede komponenter og understøttede systemer, skal du gå til følgende websted: http://www.intel.com/NUCSupport.
Bezoek voor een lijst van geteste componenten en ondersteunde besturingssystemen de volgende website: http://www.intel.com/NUCSupport.
Kontrollitud komponentide ja toetatud operatsioonisüsteemide loetelu leiate järgmiselt veebilehelt: http://www.intel.com/NUCSupport.
Testattujen komponenttien ja tuettujen käyttöjärjestelmien luettelo on osoitteessa: http://www.intel.com/NUCSupport.
Pour obtenir une liste des composants testés et des systèmes d'exploitation pris en charge, consultez le site Web suivant : http://www.intel.com/NUCSupport.
Pour une liste des composants testés et des systèmes d'exploitation pris en charge, accédez au site Web suivant : http://www.intel.com/NUCSupport.
Eine Liste der getesteten Komponenten und unterstützten Betriebssysteme finden Sie auf der folgenden Website: http://www.intel.com/NUCSupport.
Για μια λίστα των δοκιμασμένων στοιχείων, και λειτουργικά συστήματα που υποστηρίζονται, επισκεφθείτε την ακόλουθη διεύθυνση: http://www.intel.com/NUCSupport.
A bevizsgált alkatrészek és a támogatott operációs rendszerek felsorolása ezen az oldalon található: http://www.intel.com/NUCSupport.
Til að fá lista yfir prófaða hluta og studd stýrikerfi skal fara á eftirfarandi vefsetur: http://www.intel.com/NUCSupport.
Untuk daftar komponen yang telah diuji dan sistem operasi yang didukung, kunjungi situs web berikut: http://www.intel.com/NUCSupport.
Per un elenco dei componenti testati e dei sistemi operativi supportati, visitare il sito Web: http://www.intel.com/NUCSupport.
テスト済みのコンポーネントのリストと対応しているオペレーティング・システムについては、次の Web サイトをご覧ください：http://www.intel.com/NUCSupport。
Тексерілген құрамдас бөліктердің және қолдау көрсетілетін амалдық жүйелердің тізімін көру үшін мына веб-сайтқа кіріңіз: http://www.intel.com/NUCSupport.
테스트한 구성 요소와 지원되는 운영 체제 목록을 보려면 다음 웹 사이트로 이동하십시오: http://www.intel.com/NUCSupport.
Pārbaudīto komponentu un atbalstīto operētājsistēmu sarakstu skatiet vietnē http://www.intel.com/NUCSupport.
Išbandytų komponentų ir suderinamų operacinių sistemų sąrašo ieškokite šioje svetainėje: http://www.intel.com/NUCSupport.
Du finner en liste over testede komponenter og operativsystemer som støttes, på nettstedet: http://www.intel.com/NUCSupport.
Aby uzyskać listę sprawdzonych składników i obsługiwanych systemów operacyjnych, przejdź do strony internetowej: http://www.intel.com/NUCSupport.
Para obter uma lista de componentes testados e sistemas operacionais compatíveis, acesse o website: http://www.intel.com/NUCSupport.
Para aceder a uma lista de componentes testados e de sistemas operativos suportados, visite o seguinte website: http://www.intel.com/NUCSupport.
Pentru o listă de componente testate și sisteme de operare acceptate, mergeți la următorul site web: http://www.intel.com/NUCSupport.
Список протестированных компонентов и поддерживаемых операционных систем можно посмотреть на сайте http://www.intel.com/NUCSupport.
Za spisak testiranih komponenti i podržanih operativnih sistema, idite na sledeću internet stranicu: http://www.intel.com/NUCSupport.
Zoznam vyskúšaných komponentov a podporovaných operačných systémov nájdete na adrese: http://www.intel.com/NUCSupport.
Seznam testiranih komponent in podprtih operacijskih sistemov najdete na naslednji spletni strani: http://www.intel.com/NUCSupport.
Para ver una lista de los componentes sometidos a prueba y sistemas operativos compatibles, visite el siguiente sitio web: http://www.intel.com/NUCSupport.
Para acceder a la lista de componentes probados y sistemas operativos compatibles, vaya al siguiente sitio web: http://www.intel.com/NUCSupport.
För en lista med testade komponenter och operativsystem som stöds, gå till följande webbsida: http://www.intel.com/NUCSupport.
Test edilen bileşenlerin ve desteklenen işletim sistemlerinin listesini görmek için http://www.intel.com/NUCSupport web sitesine gidin.
Для перегляду списку протестованих компонентів та підтримуваних операційних систем перейдіть на сторінку http://www.intel.com/NUCSupport.
للاطلاع على قائمة بالمكونات المختبرة وأنظمة التشغيل المعتمدة، انتقل إلى الموقع التالي: http://www.intel.com/NUCSupport.
לקבלת רשימה של רכיבים שנבדקו ומערכות הפעלה נתמכות, עבור לאתר הבא: http://www.intel.com/NUCSupport.

The operation of any wireless adapter other than the one installed, shall violate regulatory compliance requirements in your region.
Експлоатацията на безжичен адаптер, различен от инсталирания, е в нарушение на нормативните изисквания за съответствие във вашия регион.
运行除已安装的适配器以外的任何其它无线适配器将会违反您所在的地区的合规要求。
除了安裝的無線介面卡之外，若使用其它的無線介面卡操作，就會違反您所在地區的合規要求。
Rad bilo kojeg bežičnog adaptera osim onog instaliranog predstavljat će kršenje zahtjeva za regulatornim usklađivanjem u vašoj regiji.
Provoz jakéhokoli jiného než nainstalovaného bezdrátového adaptéru znamená porušení právních předpisů ve vaší oblasti.
Brugen af eventuel anden trådløs adapter end den installerede, vil overtræde regulerende overholdelseskrav i dit område.
Het gebruik van een andere draadloze adapter dan de geïnstalleerde adapter betekent dat u lokale wetten overtreedt.
Paigaldatust erineva juhtmevaba adapteri kasutamine rikub teie piirkonna kehtestatud vastavusnõudeid.
Minkä tahansa muun kuin laitteistoon asennetun langattoman sovittimen käyttäminen on oman alueesi määräysten vastaista.
L'utilisation de tout autre adaptateur réseau sans fil que celui installé constitue une violation des réglementations de votre région sur la conformité.
L'utilisation de tout adaptateur sans fil autre que celui installé enfreint les exigences réglementaires de votre région.
Der Einsatz eines anderen als des installierten Wireless-Adapters verstößt gegen die örtlichen behördlichen Auflagen.
Η λειτουργία οποιουδήποτε ασύρματου προσαρμογέα, πλην αυτού που έχει εγκατασταθεί, θα συνιστά παραβίαση των απαιτήσεων ρυθμιστικής συμμόρφωσης στην περιοχή σας.
A telepített vezeték nélküli adaptertől eltérő adapter használata sérti az adott térségben érvényes előírásokat.
Notkun hvers konar þráðlauss korts, annars en þess sem uppsett er, brýtur gegn áskilinni reglufylgni á þínu svæði.
Menggunakan adapter nirkabel selain dari yang telah terpasang, merupakan pelanggaran persyaratan kepatuhan peraturan di wilayah Anda.
L'uso di adattatori wireless diversi da quello installato violerà i requisiti di conformità normativa della regione dell'utente.
インストールされているもの以外のワイヤレスアダプターの操作は、お客様の地域の規制遵守の要件に違反するものとなります。
Орнатылған адаптерден басқа кез келген сымсыз адаптер қолданылса, аймағыңыздағы нормативтік ережелерге сәйкестік талаптары бұзылады.
설치된 것 이외의 무선 어댑터를 작동하면 해당 지역의 규제 준수 요건을 위반하게 됩니다.
Jebkāda cita bezvadu adaptera, kas nav uzstādītais adapteris, lietošana pārkāps atbilstību regulējošo likumdošanas aktu prasības jūsu reģionā.
Naudojant kitokį nei įrengtas belaidį adapterį, bus pažeisti jūsų regiono reglamentuojančius atitikties reikalavimus.
Bruk av annet trådløst kort enn det som er installert, vil være brudd på lovbestemte krav i ditt område.
Działanie jakiejkolwiek karty bezprzewodowej innej niż ta zainstalowana naruszy wymogi zgodności z przepisami obowiązującymi w danym regionie.
A operação de qualquer adaptador sem fio diferente daquele instalado violará os requisitos de conformidade regulatória existentes em sua região.
A utilização de qualquer adaptador sem fios além do instalado violará os requisitos de conformidade regulatórios da sua região.
Utilizarea oricărui alt adaptor wireless, decât cel instalat, încălcă cerințele legale de conformitate din regiunea dvs.
Использование другого беспроводного адаптера, отличного от установленного, нарушает нормативные требования вашего региона.
Rad bilo kog bežičnog adaptera osim onog instaliranog predstavljaće kršenje zahteva za regulatornim usklađivanjem u vašem regionu.
Prevádzka iného bezdrôtového adaptéru ako je nainštalovaný porušuje legislatívne požiadavky na zhodu vo vašom regióne.
Uporaba brezžičnega vmesnika razen tistega, ki je nameščen, predstavlja kršitev zahtev za zakonsko skladnost na vašem območju.
La utilización de un adaptador inalámbrico que no sea el instalado violará los requisitos de conformidad regulatoria de su región.
El uso de cualquier adaptador inalámbrico distinto al instalado infringirá los requisitos de cumplimiento normativo de su región.
Användning av trådlöst kort, förutom det kort som är installerat, kommer att vara överträdelse av krav på överensstämmelse för din region.
Takılı olan kablosuz adaptörden başka bir adaptörün kullanılması, bölgenizdeki yönetmeliklerin ihlal edilmesi anlamına gelir.
Використання будь-якого бездротового адаптера, окрім установленого, призведе до порушення нормативних вимог відповідності обладнання у вашому регіоні.
يُعتبر تشغيل أي محول لاسلكي خلاف المحول المثبت انتهاكاً لشروط الامتثال التنظيمي في منطقتك.
הפעלה של מתאם אלחוט שאינו זה שמותקן תפר את דרישות התאימות לתקינה באזור שלך.

For more information on the wireless adapters, go to: http://www.intel.com/support/wireless/wlan.
За повече информация относно безжичните адаптери отидете на адрес: http://www.intel.com/support/wireless/wlan.
有关无线适配器的详细信息，请访问：http://www.intel.com/support/wireless/wlan。
若需更多有關無線介面卡的資訊，請蒞臨：http://www.intel.com/support/wireless/wlan。
Za više informacija o bežičnim adapterima posjetite: http://www.intel.com/support/wireless/wlan.
Další informace o bezdrátových adaptérech získáte na adrese: http://www.intel.com/support/wireless/wlan.
Yderligere oplysninger om trådløse adaptere findes på: http://www.intel.com/support/wireless/wlan.
Ga voor meer informatie over de draadloze adapters naar: http://www.intel.com/support/wireless/wlan.
Lisateavet traadita ühendusega adaptrite kohta vt aadressilt http://www.intel.com/support/wireless/wlan.
Lisätietoja langattomista sovittimista on osoitteessa http://www.intel.com/support/wireless/wlan.
Pour davantage d'informations sur les cartes sans fil, accédez à : http://www.intel.com/support/wireless/wlan.
Pour plus d'information sur les adaptateurs sans fil, accédez à: http://www.intel.com/support/wireless/wlan.
Weitere Informationen zu Wireless-Adaptern finden Sie unter: http://www.intel.com/p/de_DE/support/wireless.
Για περισσότερες πληροφορίες σχετικά με τους ασύρματους προσαρμογείς, επισκεφθείτε τη διεύθυνση : http://www.intel.com/support/wireless/wlan.
A vezeték nélkül adapterekről a http://www.intel.com/support/wireless/wlan oldalon található bővebb információ.
Fyrir nánari upplýsingar um þráðlaus kort ferðu á: http://www.intel.com/support/wireless/wlan.
Untuk informasi lebih lanjut tentang adapter nirkabel, kunjungi: http://www.intel.com/support/wireless/wlan.
Per ulteriori informazioni sugli adattatori wireless, andare all'indirizzo: http://www.intel.com/p/it_IT/support/wireless.
ワイヤレスアダプターの詳細については、次のURLを参照してください。http://www.intel.com/p/ja_JP/support/wireless。
Сымсыз адаптерлер туралы қосымша ақпарат алу үшін, мына сайтқа кіріңіз: http://www.intel.com/support/wireless/wlan.
무선 어댑터에 대한 자세한 내용을 보려면 다음으로 이동하십시오: http://www.intel.com/p/ko_KR/support/wireless.
Lai saņemtu plašāku informāciju par bezvadu adapteriem, dodieties uz: http://www.intel.com/support/wireless/wlan.
Jei pageidaujate daugiau informacijos apie belaidžio ryšio adapterius, apsilankykite http://www.intel.com/support/wireless/wlan.
For mer informasjon om trådløse adaptere, gå til: http://www.intel.com/support/wireless/wlan.
Aby uzyskać więcej informacji na temat kart sieci bezprzewodowej, odwiedź stronę: http://www.intel.com/support/wireless/wlan.
Para obter mais informações sobre os adaptadores sem fio, vá para: http://www.intel.com/p/pt_BR/support/wireless.
Para mais informações sobre os adaptadores sem fios, visite http://www.intel.com/support/wireless/wlan.
Pentru mai multe informații cu privire la adaptoarele wireless, mergeți la: http://www.intel.com/support/wireless/wlan.
Дополнительная информация о беспроводных сетевых адаптерах приведена на странице: http://www.intel.com/support/wireless/wlan.
Za više informacija o bežičnim adapterima idite na: http://www.intel.com/support/wireless/wlan.
Viac informácií o bezdrôtových adaptéroch nájdete na adrese: http://www.intel.com/support/wireless/wlan.
Za več informacij o brezžičnih vmesnikih pojdite na: http://www.intel.com/support/wireless/wlan.
Para obtener más información sobre los adaptadores inalámbricos, visite http://www.intel.com/support/wireless/wlan.
Para obtener más información sobre los adaptadores inalámbricos, visite: http://www.intel.com/support/wireless/wlan.
För mer information om trådlösa adaptrar, gå till: http://www.intel.com/support/wireless/wlan.
Kablosuz adaptörlerle ilgili daha fazla bilgi için bkz. http://www.intel.com/support/wireless/wlan.
Детальнішу інформацію щодо бездротових адаптерів можна знайти на сторінці http://www.intel.com/support/wireless/wlan.
لمزيد من المعلومات حول المحولات اللاسلكية، انتقل إلى: http://www.intel.com/support/wireless/wlan.
לקבלת מידע נוסף על מתאמים אלחוטיים, עבור אל: http://www.intel.com/support/wireless/wlan.

H96679-002

Unless it is mentioned in the Integration Guide or Technical Product Specification, please do not try to repair your equipment. Always follow the instructions in the Integration Guide or Technical Product Specification.
Не се опитвайте да поправяте вашето оборудване, освен ако това не е посочено в ръководството за сглобяване или техническата спецификация на продукта. Винаги следвайте инструкциите в ръководството за сглобяване или техническата спецификация за продукта.
除非在“集成指南”或“技术产品规格”中提及，否则不要尝试修理您的设备。始终遵照“集成指南”或“技术产品规格”的说明操作。
除非“整合指南”或“技術產品規格”中有提到如何修復，否則請不要自己維修設備。請務必遵守“整合指南”或“技術產品規格”的說明。
Ukoliko nije spomenuto u Priručniku za integraciju ili u Tehničkim specifikacijama proizvoda, ne pokušavajte popraviti ovu opremu. Uvijek slijedite upute u Priručniku za integraciju ili u Tehničkim specifikacijama proizvoda.
Není-li v průvodci integrací nebo v technické specifikaci produktu uvedeno jinak, nepokoušejte se toto zařízení opravit. Vždy postupujte podle pokynů v průvodci integrací nebo v technické specifikaci produktu.
Medmindre det omtales i integrationsvejledningen eller den tekniske produktspecifikation, må du ikke forsøge at reparere udstyret. Følg altid instruktionerne i integrationsvejledningen eller den tekniske produktspecifikation.
Probeer uw apparatuur niet te repareren, tenzij het vermeldt wordt in de Integratiehandleiding of Technische Productspecificaties. Volg altijd de instructies uit de Integratiehandleiding of Technische Productspecificaties op.
Kui toimingut pole integreerimisjuhendis või toote tehnilises spetsifikatsioonis mainitud, ärge üritage oma seadet ise remontida. Järgige alati integreerimisjuhendis või toote tehnilises spetsifikatsioonis toodud juhiseid.
Älä yritä korjata laitetta, ellei toimenpidettä erikseen kuvata integrointioppaassa tai teknisessä tuote-erittelyssä. Noudata aina integrointioppaassa tai teknisessä tuote-erittelyssä annettuja ohjeita.
Sauf mention contraire dans le Guide d'intégration ou dans les Caractéristiques techniques du produit, n'essayez pas de réparer votre équipement. Suivez toujours les instructions du Guide d'intégration ou des Caractéristiques techniques du produit.
Sauf mention contraire dans le Guide d'intégration ou dans les Caractéristiques techniques du produit, n'essayez pas de réparer votre équipement. Suivez toujours les instructions du Guide d'intégration ou des Caractéristiques techniques du produit.
Bitte nehmen Sie keine Gerätereparaturen vor, sofern diese nicht im Integrationsleitfaden oder in den technischen Produktspezifikationen beschrieben werden. Befolgen Sie stets die Anleitungen im Integrationsleitfaden oder in den technischen Produktspezifikationen.
Εκτός εάν αναφέρεται στον Οδηγό Ενσωμάτωσης ή στην Τεχνική Προδιαγραφή Προϊόντος, μην επιχειρήσετε να επιδιορθώσετε τον εξοπλισμό σας. Να τηρείτε πάντα τις οδηγίες στον Οδηγό Ενσωμάτωσης ή στην Τεχνική Προδιαγραφή Προϊόντος.
Ne próbálja megjavítani a berendezést, ha az Összeszerelési útmutatóban vagy a Műszaki előírásokban nincs róla említés. Mindig kövesse az Összeszerelési útmutatóban vagy a Műszaki előírásokban szereplő utasításokat.
Ef það er ekki tekið fram í Samþættingarleiðbeiningum eða Forskrift tæknilegrar vöru, skaltu ekki reyna að gera við tækið þitt. Fylgdu alltaf leiðbeiningunum í Samþættingarleiðbeiningum eða Forskrift tæknilegrar vöru.
Jangan coba memperbaiki peralatan, kecuali jika tercantum dalam Panduan Integrasi atau Spesifikasi Produk Teknis. Selalu ikuti petunjuk dalam Panduan Integrasi atau Spesifikasi Teknis Produk.
Tentare di riparare l'attrezzatura solo se indicato nella guida all'integrazione o nelle specifiche tecniche del prodotto. Seguire sempre le istruzioni della guida all'integrazione o delle specifiche tecniche del prodotto.
統合ガイドまたは製品技術仕様に記載されている場合を除き、装置の修理を試みないでください。常に、統合ガイドまたは製品技術仕様に記載されている指示に従ってください。
Біріктіру нұсқаулығында немесе Өнімнің техникалық сипаттамаларында көрсетілген болмаса, жабдықты жөндеуге әрекет жасамаңыз. Біріктіру нұсқаулығындағы немесе Өнімнің техникалық сипаттамаларындағы нұсқауларды әрдайым орындау қажет.
통합 안내서 또는 기술 제품 사양에 언급되어 있지 않다면 장비를 수리하지 마십시오. 항상 통합 안내서 또는 기술 제품 사양의 지침을 따르십시오.
Ja tas nav norādīts integrācijas pamācībā vai produkta tehniskajā specifikācijā, lūdzu, nemēģiniet labot savu aprīkojumu. Vienmēr ievērojiet instrukcijas integrācijas pamācībā vai produkta tehniskajā specifikācijā.
Neįrenkite įrangos taisyti patys, nebent tai būtų paminėta integravimo vadove arba produkto techninėje specifikacijoje. Visada vadovaukitės nurodymais, pateiktais integravimo vadove ar produkto techninėje specifikacijoje.
Med mindre det er beskrevet i Integrasjonsguiden eller Teknisk produktspesifikasjon, må du ikke forsøke å reparere utstyret. Følg alltid instruksjonene i Integrasjonsguiden eller teknisk produktspesifikasjon.
Jeśli przewodnik po integracji ani dane techniczne produktu nie zawierają stosownej wzmianki, prosimy nie podejmować prób naprawiania urządzenia. Należy zawsze postępować zgodnie z instrukcjami podanymi w przewodniku po integracji lub danych technicznych produktu.
Exceto se mencionado no Manual de Integração ou na Especificação Técnica do Produto, não tente consertar seu equipamento. Siga sempre as instruções contidas no Manual de Integração ou na Especificação Técnica do Produto.
Exceto se mencionado no Manual de Integração ou na Especificação Técnica do Produto, não tente reparar o seu equipamento. Siga sempre as instruções contidas no Manual de Integração ou na Especificação Técnica do Produto.
Cu excepția cazului în care se menționează în Ghidul de integrare sau Specificațiile tehnice ale produsului, nu încercați să reparați echipamentul. Respectați întotdeauna instrucțiunile din Ghidul de integrare sau Specificațiile tehnice ale produsului.
Не пытайтесь самостоятельно ремонтировать оборудование, если такая возможность не упомянута в «Руководстве по интеграции» или в «Технической спецификации продукции». Всегда соблюдайте инструкции, приведенные в «Руководстве по интеграции» и в «Технической спецификации продукции».
Osim ako nije pomenuto u Vodiču za integraciju ili Tehničkim specifikacijama proizvoda, ne pokušavajte sami da popravite opremu. Obavezno sledite uputstva iz Vodiča za integraciju ili Tehničkih specifikacija proizvoda.
Nepokúšajte sa vykonávať opravy zariadenia nad rámec pokynov uvedených v Integračnom manuále alebo v Technickom popise produktu. Vždy sa riaďte pokynmi uvedenými v Integračnom manuále alebo v Technickom popise produktu.
Razen če ni drugače omenjeno v vodiču za integracijo ali v tehničnih specifikacijah izdelka, opreme ne poizkušajte popravljati. Vedno sledite navodilom v vodiču za integracijo ali v tehničnih specifikacijah izdelka.
A menos que esté mencionado en la Guía de integración o la Especificación técnica del producto, no intente reparar su equipo. Siga siempre las instrucciones de la Guía de integración o la Especificación técnica del producto.
A menos que se mencione en la Guía de integración o la Especificación técnica del producto, no intente reparar el equipo. Siga siempre las instrucciones indicadas en la Guía de integración o la Especificación técnica del producto.
Om inget annat omnämns i integreringsguiden eller den tekniska produktspecifikationen ska du inte försöka reparera din utrustning. Följ alltid anvisningarna i integreringsguiden eller den tekniska produktspecifikationen.
Entegrasyon Kılavuzunda ve Teknik Ürün Bilgilerinde belirtilmediği sürece lütfen ekipmanınızı tamir etmeyi denemeyin. Her zaman Entegrasyon Kılavuzundaki veya Teknik Ürün Bilgilerindeki talimatları izleyin.
Не намагайтесь налагодити своє обладнання самостійно, за виключенням випадків, розглянутих у посібнику з установки або технічній специфікації продукції. Завжди дотримуйтесь інструкцій, наведених у посібнику з установки або технічній специфікації продукції.
الرجاء عدم محاولة إصلاح هذا الجهاز ما لم يُذكر ذلك في دليل الدمج أو المواصفات الفنية للمنتج. احرص دومًا على اتباع الإرشادات الواردة في دليل الدمج أو المواصفات الفنية للمنتج.
אלא אם כן הדבר מצוין במדריך השילוב או במפרט הטכני של המוצר, אין לנסות לתקן את הציוד. יש לציית תמיד להוראות שבמדריך השילוב או שבמפרט הטכני של המוצר.

Support

Поддръжка
To download the latest drivers and BIOS updates, go to: http://downloadcenter.intel.com.
За да изтеглите най-новите драйвери и актуализации за BIOS, отидете на адрес: http://downloadcenter.intel.com.

支持
若要下載最新的驅動程序和 BIOS 更新，请访问：http://downloadcenter.intel.com。

支援
若要下載最新的驅動程式與 BIOS 更新，請前往：http://downloadcenter.intel.com。

Podrška
Za preuzimanje najnovijih upravljačkih programa i ažuriranje BIOS-a posjetite: http://downloadcenter.intel.com.

Podpora
Nejnovější aktualizace ovladačů a systému BIOS si můžete stáhnout na adrese http://downloadcenter.intel.com.

Support
Download de seneste drivere og BIOS-opdateringer ved at gå til: http://downloadcenter.intel.com.

Ondersteuning
Ga voor de nieuwste drivers en BIOS updates naar: http://downloadcenter.intel.com.

Tugi
Värskeimate draiverite ja BIOS-i värskenduste allalaadimiseks minge lehele http://downloadcenter.intel.com.

Tuki
Voit ladata uusimmat ohjaimet ja BIOS-päivitykset osoitteesta http://downloadcenter.intel.com.

Assistance
Pour télécharger les dernières mises à jour de pilotes et du BIOS, accédez à : http://downloadcenter.intel.com.

Assistance
Pour télécharger les dernières mises à jour de pilotes et du BIOS, accédez à : http://downloadcenter.intel.com.

Support
Gehen Sie zum Download der neuesten Treiber- und BIOS-Aktualisierungen zu http://downloadcenter.intel.com.

Υποστήριξη
Για λήψη των πιο πρόσφατων προγραμμάτων οδήγησης και ενημερώσεων BIOS, επισκεφθείτε τη διεύθυνση http://downloadcenter.intel.com.

Támogatás
A legújabb illesztőprogramokat és BIOS-frissítéseket a http://downloadcenter.intel.com oldalról lehet letölteni.

Stuðningur
Til að hala niður nýustu reklum og BIOS farið á slóðina: http://downloadcenter.intel.com.

Dukungan
Untuk men-download pembaruan BIOS dan driver terbaru, kunjungi http://downloadcenter.intel.com.

Supporto
Per scaricare i driver più recenti e gli aggiornamenti del BIOS, andare all'indirizzo: http://downloadcenter.intel.com.

サポート
最新のドライバーおよび BIOS の更新をダウンロードするには、http://downloadcenter.intel.com をご覧ください。

Қолдау кызметі
Соңғы драйверлер мен BIOS жаңартуларын жүктеп алу үшін, мына сайтқа өтіңіз: http://downloadcenter.intel.com.

지원
최신 드라이버와 BIOS 업데이트를 다운로드하려면 https://downloadcenter.intel.com/ko/(으)로 이동하십시오.

Atbalsts
Jaunākos dziņus un BIOS atjauninājumus iespējams lejupielādēt no tīmekļa vietnes http://downloadcenter.intel.com.

Palaikymas
Norėdami atsisųsti naujausių tvarkyklių ir BIOS naujinimų, eikite adresu http://downloadcenter.intel.com.

Støtte
Du kan laste ned de nyeste driverne og BIOS-oppdateringene på: http://downloadcenter.intel.com.

Pomoc
Najnowsze sterowniki i aktualizacje systemu BIOS można pobrać z następującej strony: http://downloadcenter.intel.com.

Suporte
Para baixar as mais recentes atualizações de drivers e BIOS, acesse: http://downloadcenter.intel.com.

Suporte
Para transferir as mais recentes atualizações de controladores e da BIOS, aceda a http://downloadcenter.intel.com.

Asistență
Pentru a descărca cele mai recente drivere și actualizări de BIOS, mergeți la: http://downloadcenter.intel.com.

Поддержка
Для загрузки новейших обновлений драйверов и BIOS перейдите на сайт: http://downloadcenter.intel.com.

Podrška
Da biste preuzeli najnovije upravljačke programe i ažuriranja BIOS-a idite na: http://downloadcenter.intel.com.

Podpora
Najnovšie aktualizácie ovládačov a systému BIOS si môžete stiahnuť na adrese http://downloadcenter.intel.com.

Podpora
Za prenos zadnjih posodobitev za gonilnike in BIOS pojdite na: http://downloadcenter.intel.com.

Podpora
Para descargar las actualizaciones más recientes de BIOS y controladores, visite: http://downloadcenter.intel.com.

Asistencia
Para descargar las actualizaciones de BIOS y controladores más recientes, visite: http://downloadcenter.intel.com.

Asistencia
Hämta de senaste drivrutinerna och BIOS-uppdateringar, gå till: http://downloadcenter.intel.com.

Support
En son sürücüleri ve BIOS güncelleştirmelerini karşıdan yüklemek için bkz. http://downloadcenter.intel.com.

Destek
Щоб завантажити останні оновлення драйверів та BIOS, перейдіть за посиланням http://downloadcenter.intel.com.

Підтримка
لتنزيل أحدث برامج التشغيل وتحديثات BIOS، تفضل بزيارة العنوان: http://downloadcenter.intel.com.

الدعم
כדי להוריד את העדכונים האחרונים למנהלי ההתקנים ול-BIOS, עבור אל: http://downloadcenter.intel.com.

תמיכה

For product support, go to: http://www.intel.com/content/www/us/en/support/boards-and-kits/000005508.html.
За поддръжка на продуктите отидете на: http://www.intel.com/NUCSupport.
有关产品支持，请访问：http://www.intel.com/content/www/cn/zh/support/boards-and-kits/000005508.html。
若需產品支援，請蒞臨：http://www.intel.com/content/www/tw/zh/support/boards-and-kits/000005508.html。
Za podršku proizvoda posjetite: http://www.intel.com/NUCSupport.
Informace týkající se podpory produktu naleznete na adrese: http://www.intel.com/NUCSupport.
Produktsupport fås på: http://www.intel.com/NUCSupport.
Ga voor productondersteuning naar: http://www.intel.com/NUCSupport.
Toote tugiteenuste jaoks minge aadressile http://www.intel.com/NUCSupport.
Osoitteessa http://www.intel.com/NUCSupport on tietoja tuotetuesta.
Pour obtenir de l'assistance sur les produits, accédez à : http://www.intel.com/content/www/fr/fr/support/boards-and-kits/000005508.html.
Pour du soutien technique, accédez à: http://www.intel.com/NUCSupport.
Produktsupport finden Sie unter: http://www.intel.com/content/www/de/de/support/boards-and-kits/000005508.html.
Για υποστήριξη προϊόντων, επισκεφθείτε τη διεύθυνση: http://www.intel.com/NUCSupport.
Terméktámogatás: http://www.intel.com/NUCSupport.
Fyrir vörustuðning ferðu á: http://www.intel.com/NUCSupport.
Untuk dukungan produk, kunjungi: http://www.intel.com/NUCSupport.
Per assistenza sul prodotto, andare all'indirizzo: http://www.intel.com/content/www/it/it/support/boards-and-kits/000005508.html.
製品サポートについては、次の URL を参照してください。http://www.intel.com/content/www/jp/ja/support/boards-and-kits/000005508.html。
Өнімге қатысты қолдау алу үшін, мына сайтқа кіріңіз: http://www.intel.com/NUCSupport.
제품 지원을 보려면 다음으로 이동하십시오: http://www.intel.com/content/www/kr/ko/support/boards-and-kits/000005508.html.
Lai saņemtu produkta atbalstu, dodieties uz: http://www.intel.com/NUCSupport.
Jei prireikė su produktu susijusios pagalbos, apsilankykite http://www.intel.com/NUCSupport.
For produktstøtte, gå til: http://www.intel.com/NUCSupport.
Aby uzyskać wsparcie dla produktu, odwiedź stronę: http://www.intel.com/NUCSupport.
Para obter suporte ao produto, vá para: http://www.intel.com/content/www/br/pt/support/boards-and-kits/000005508.html.
Para obter suporte para o produto, visite http://www.intel.com/NUCSupport.
Pentru asistență cu privire la produs, mergeți la: http://www.intel.com/NUCSupport.
Для получения поддержки по продукции перейдите на страницу: http://www.intel.com/content/www/ru/ru/support/boards-and-kits/000005508.html.
Za podršku za proizvod idite na: http://www.intel.com/NUCSupport.
Podporu produktov nájdete na adrese: http://www.intel.com/NUCSupport.
Za podporo pojdite na: http://www.intel.com/NUCSupport.
Para obtener asistencia para el producto, visite: http://www.intel.com/content/www/xl/es/support/boards-and-kits/000005508.html.
Para obtener asistencia sobre el producto, visite: http://www.intel.com/NUCSupport.
För produktstöd, gå till: http://www.intel.com/NUCSupport.
Ürün desteği için bkz. http://www.intel.com/NUCSupport.
Для отримання технічної підтримки для вашого обладнання перейдіть за посиланням http://www.intel.com/NUCSupport.
للدعم بخصوص المنتجات، انتقل إلى: http://www.intel.com/NUCSupport.
לתמיכה במוצר, עבור אל: http://www.intel.com/NUCSupport.

Disclaimer

INFORMATION IN THIS DOCUMENT IS PROVIDED IN CONNECTION WITH INTEL® PRODUCTS. NO LICENSE, EXPRESS OR IMPLIED, BY ESTOPPEL OR OTHERWISE, TO ANY INTELLECTUAL PROPERTY RIGHTS IS GRANTED BY THIS DOCUMENT. EXCEPT AS PROVIDED IN INTEL'S TERMS AND CONDITIONS OF SALE FOR SUCH PRODUCTS, INTEL ASSUMES NO LIABILITY WHATSOEVER, AND INTEL DISCLAIMS ANY EXPRESS OR IMPLIED WARRANTY, RELATING TO SALE AND/OR USE OF INTEL PRODUCTS INCLUDING LIABILITY OR WARRANTIES RELATING TO FITNESS FOR A PARTICULAR PURPOSE, MERCHANTABILITY, OR INFRINGEMENT OF ANY PATENT, COPYRIGHT OR OTHER INTELLECTUAL PROPERTY RIGHT.
Intel products are not intended for use in medical, life saving, or life sustaining applications. Intel may make changes to specifications and product descriptions at any time, without notice.

Intel® products may contain design defects or errors known as errata which may cause the product to deviate from published specifications. Current characterized errata are available on request.

The SuperSpeed USB Trident® logo is a registered trademark owned by USB Implementers Forum, Inc. and any use of such mark by Intel Corporation is under license.

Intel and the Intel logo are trademarks of Intel Corporation in the United States and/or other countries.

* Other names and brands may be claimed as the property of others.

Copyright © 2016, Intel Corporation. All rights reserved.